TYPE DRAWING IS UNPUBLISHED
VERÖFFENTLICHUNG UNTERSAGT
© COPYRIGHT 2009 Tyco Electronics AMP GmbH
RELEASED FOR PUBLICATION FEB 2009
FREI FÜER VEROEFFENTLICHUNG
ALL RIGHTS RESERVED.
ALLE RECHTE VORBEHALTEN.

MATED WITH:
PASSEND ZU:
SEE NOTE 9

1-1564526-1 AS SHOWN
1-1564526-1 wie gezeigt

LOC	DIST
A1	-

PROJEKT NR.: EGATN08277

REVISIONS
ÄNDERUNGEN

P	LTR	DESCRIPTION BESCHREIBUNG	DATE	DWN	APVD
	H1	DETAILS SEE PCN E-11-009362	26MAY2011	CG	JG
	H2	DETAILS SEE PCN E-15-005227	01APR2015	Mah.	Gilch
	H3	DETAILS SEE PCN E-16-001359	27APR2016	MAH.	GILC
	H4	DETAILS SEE PCN E-17-000848	19JAN2017	HO.	GILC

CUT OFF (SYMMETRIC)
Befestigungsausschnitt (symmetrisch)

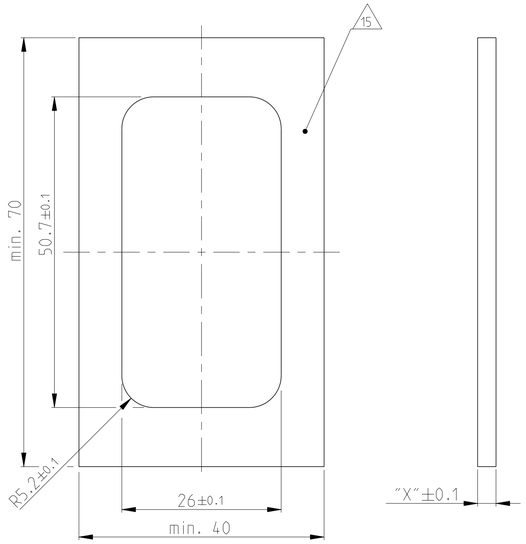

CUT OFF WITH POLARISATION
Befestigungsausschnitt mit Polarisation

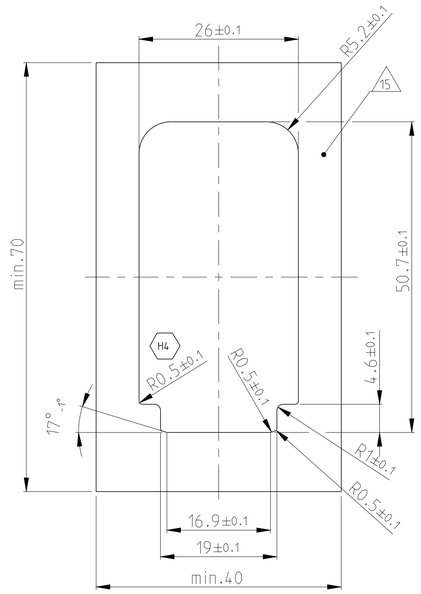

FIXING WITH SLIDE Befestigung mit Schieber	
WALLTHICKNESS "X" Wandstaerke "X"	TE ORDER NO. TE Best. Nr.
1.0mm	N.N.
1.5mm	0-1564411-5
2.5mm	0-1564411-2
3.0mm	0-1564411-1
3.5mm	0-1564411-6
4.0mm	N.N.

POLARISATION FEATURE
Polarisations-Merkmal

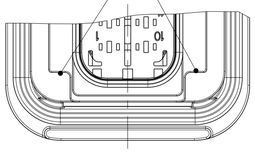

SECTION G-G
Schnitt

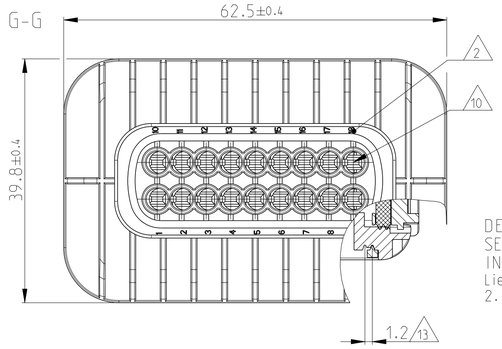

DELIVERY CONDITION:
SECONDARY LOCKING DEVICE
IN PRE-LOCKED POSITION
Lieferzustand:
2. Kontaktsicherung in Vorraststellung

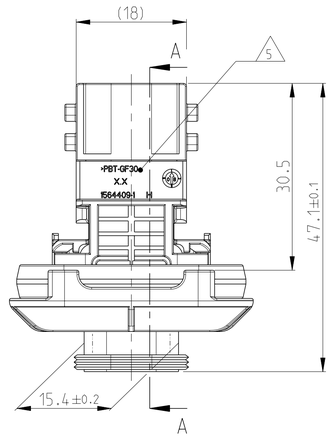

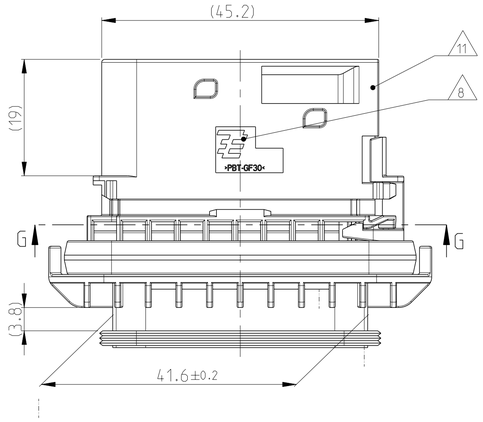

SECTION A-A
Schnitt

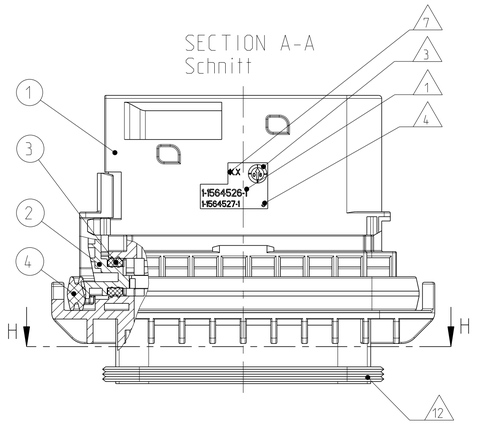

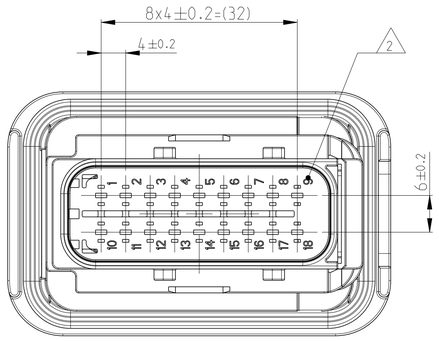

SECTION H-H
Schnitt

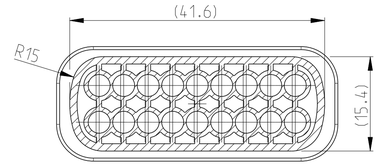

SLIDE FROM BOTH DIRECTIONS MOUNTABLE
Schieber von beiden Seiten montierbar

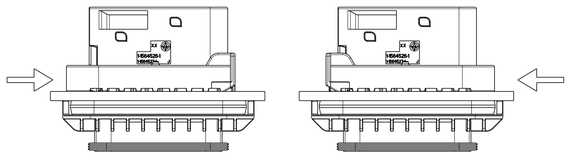

CODING "A"
Kodierung

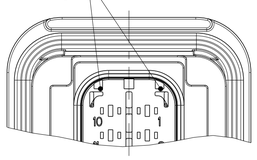

PN: 1-1564526-1

CODING "C"
Kodierung

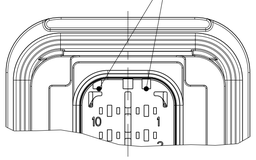

PN: 3-1564526-1

CODING "B"
Kodierung

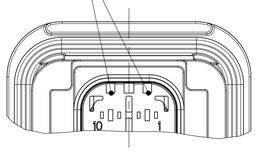

PN: 2-1564526-1

CODING "D"
Kodierung

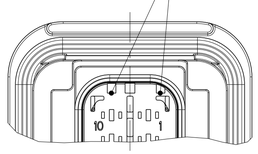

PN: 4-1564526-1

NOTES
Bemerkungen

1. TE ORDER-NO.
TE Bestell-Nr.

2. CAVITY NUMBERING
Kammerbezeichnung

3. PRODUCTION DATE
Produktionsdatum

4. LETTER-INSERT FOR THE REVISION STATUS OF THE MOULD
Schriftsatz fuer Aenderungszustand des Werkzeuges

5. MATERIAL MARKING ACCORDING TO VDA 260
Werkstoffkennzeichnung nach VDA 260

6. BULK PACKAGING IN CORRUGATED BOX
Schuettgut im Versandkarton

7. MOULD CAVITY MARKING
Nestmarkierung

8. TE LOGO
TE Logo

9. SUITABLE COUNTERPART SEE DRAWING: 1563759
Passendes Gegenstueck siehe Zeichnung: 1563759

10. CAVITIES MATED WITH TAB 1.6 x 0.6 MM (SWS)
SEE PRODUCT GROUP DRAWING
TE NO: 1355055
MAX. WIRE SIZE: 1.0mm² FLR

WIRE SIZE: 1.5mm² FLR PERMITTED ONLY IN
ASSOCIATION WITH
SINGLE WIRE SEALING PN 0-2287497-1
ALLOWED TEMPERATURE 120 DEGREE CELSIUS

Kontaktkammer passend fuer Flachstecker 1.6x0.6 mm (EDS)
siehe Produktgruppenzeichnung
TE Nr: 1355055
max. Drahtgroessenbereich: 1.0mm² FLR

Es ist ein Drahtgroessenbereich von 1.5mm² FLR nur
in Verbindung
mit der Einzelleiterdichtung PN 0-2287497-1
bis zu 120°C zugelassen

11. INTERFACE ACC. Drawing: 114-18799-1
Kragenanschluss nach Zeichnung: 114-18799-1

12. MATED WITH COVER SEE DRAWING: 1670865. 1670866
Passend zu Kappe siehe Zeichnung: 1670865. 1670866

13. SLIDING DISTANCE OF SECONDARY LOCKING
Verschiebeweg der zweiten Kontaktsicherung

14. MALFUNCTION CAUSED BY LAQUER IS NOT
COVERED BY TE WARRANTY
Funktionsbeeinträchtigung durch Lackieren. liegt nicht
im Einfluss und Gewaehrleistungsumfang von TE

15. SEALING SURFACE CUTOFF
Dichtflaeche Blechausschnitt

SURFACE ROUGHNESS Ra MAX. 1.8 µm OR LESS FOR METAL PARTS.
Werkzeugoberflaeche Ra Max. 1.8 µm oder weniger fuer Metallteile

SURFACE ROUGHNESS MIN. VDI 3400 - CLASS 24 FOR PLASTIC PARTS.
Werkzeugoberflaeche Min. VDI 3400 - Class 24 fuer Kunststoffteile.

THE FLATNESS MUST BE WITHIN THE TOLERANCE OF THE SHEET.
THEREFORE WITHIN ±0.1MM.
Die Ebenheit muss innerhalb der Toleranz des Blechs liegen bei (±0.1mm)

NO SINK MARKS. EJECTOR. DRAFT. DENTS. SCRATCHES.
RECESSES ON THE SEALING AREA ALLOWED.
Keine Einfallstellen. Auswerfer. Ausformschraegen. Delle.
Kratzer. Absaetze zulaessig.

ITEM NO	DESCRIPTION Beschreibung	MATERIAL	COLOUR Farbe
1	18POS. TAB HOUSING. CODE "A" 18pos. Tab-Hsg. Kodierung Kod. "A"	PBT-GF30 / V-0	BLACK schwarz
1	18POS. TAB HOUSING. CODE "B" 18pos. Flachsteckergehaeuse. Kod. "B"	PBT-GF30 / V-0	GREY grau
1	18POS. TAB HOUSING. CODE "C" 18pos. Flachsteckergehaeuse. Kod. "C"	PBT-GF30 / V-0	GREEN gruen
1	18POS. TAB HOUSING. CODE "D" 18pos. Flachsteckergehaeuse. Kod. "D"	PBT-GF30 / V-0	BLUE blau
2	SECONDARY LOCKING DEVICE zweite Kontaktsicherung	PBT-GF30 / V-0	YELLOW gelb
3	SEAL FOR SECONDARY LOCKING Dichtung fuer zweite Kontaktsicherung	MVQ	WHITE weiss
4	AXIAL SEAL 5754.37 Aeroquipdichtung 5754.37	MVQ	GREEN gruen

TE ORDER-NO. TE Bestell-Nr.	REV.	NO. OF POS. Polzahl	CODE Kodierung	QUANTITY Stueck						ITEM NO ASSY
4-1564526-1	H	18	D	-	-	-	1	1	1	4
3-1564526-1	H	18	C	-	-	1	1	1	1	3
2-1564526-1	H	18	B	-	1	-	1	1	1	2
1-1564526-1	H	18	A	1	-	-	1	1	1	1

THIS DRAWING IS A CONTROLLED DOCUMENT.
DIESES ZEICHNUNGSDOKUMENT WIRD DURCH AMP INCORPORATED KONTROLLIERT.
ÄNDERUNGEN, DIE DEM TECHNISCHEN FORTSCHRITT DIENEN, SIND VORBEHALTEN.
DEN JEWEILS LETZTGÜLTIGEN ÄNDERUNGSSTAND ERFAHREN SIE AUF ANFRAGE.

DIMENSIONS: MASSEINHEITEN: mm

TOLERANCES UNLESS OTHERWISE SPECIFIED: ALLGEMEINTOLERANZEN
0 PLC ±
1 PLC ±
2 PLC ±
3 PLC ±
4 PLC ±
ANGLES/WINKEL ±2°
ISO 8015
DIN 16901-140

MATERIAL: SEE TABLE siehe Tabelle
FINISH/OBERFLAECHE/FARBE: SEE TABLE siehe Tabelle

DWN	19FEB2009	Shilpa Bhavikatti
CHK	20FEB2009	J.Granzow
APVD	20FEB2009	C.Eberwein

PRODUCT SPEC PRODUKTSPEZ. 108-94020
APPLICATION SPEC VERARBEITUNGSSPEZ. 114-18756
WEIGHT GEWICHT 37.11 g

TE Connectivity

NAME: 18POS. TAB 1.6x0.6. TAB HSG. ASSY
18pos. TAB 1.6x0.6. Flachsteckergehaeuse
HDSCS - GROUP E

SIZE	CAGE CODE	DRAWING NO ZEICHNUNGS-NR.	RESTRICTED TO NUR FUER
A1	00779	G-1564526	-

CUSTOMER DRAWING /KUNDENZEICHNUNG | SCALE MASSSTAB 2:1 | SHEET BLATT 1 OF VON 1 | REV. H4

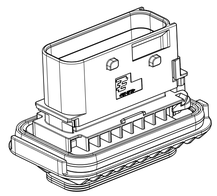

1:1

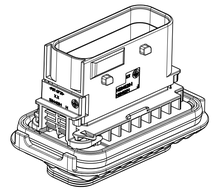

1:1