THIS DRAWING IS UNPUBLISHED.
VERTRAULICHE UNVEROEFFENTLICHTE ZEICHNUNG
© COPYRIGHT 2014 Tyco Electronics AMP GmbH
RELEASED FOR PUBLICATION - 2014
FREI FUER VEROEFFENTLICHUNG
ALL RIGHTS RESERVED.
ALLE RECHTE VORBEHALTEN.

MATED WITH:
PASSEND ZU: SEE NOTES

LOC	DIST
A1	–

PROJEKT NR.: PRJ-12-5824

REVISIONS
AENDERUNGEN

P	LTR	DESCRIPTION BESCHREIBUNG	DATE	DWN	APVD
	B2	FOR DETAILS SEE PCN E-15-010793	20JUL2015	CS	CF
	B3	FOR DETAILS SEE PCN E-15-017557	02DEC2015	CS	CF
	C	FOR DETAILS SEE PCN E-16-013468	21SEP2016	CS	CF
	D	FOR DETAILS SEE PCN E-16-017031	01DEC2016	CS	CF

AS SHOWN 0-2286003-1 (B3)
wie gezeigt

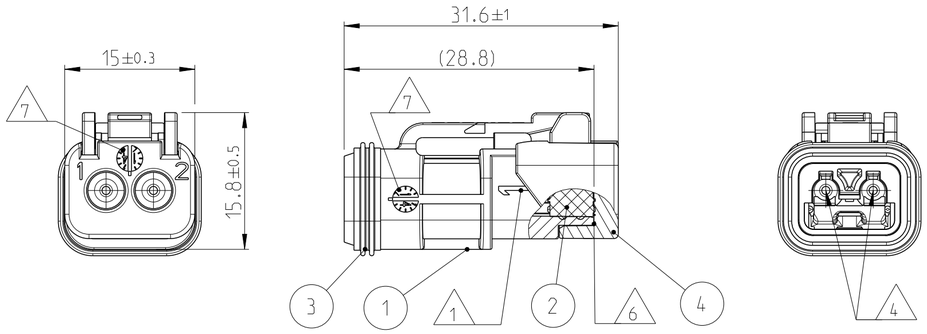

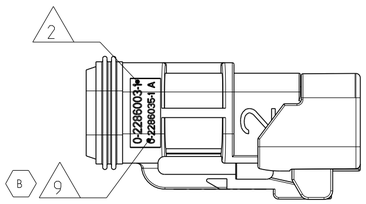

AS SHOWN 0-2286003-3 (B3)
wie gezeigt

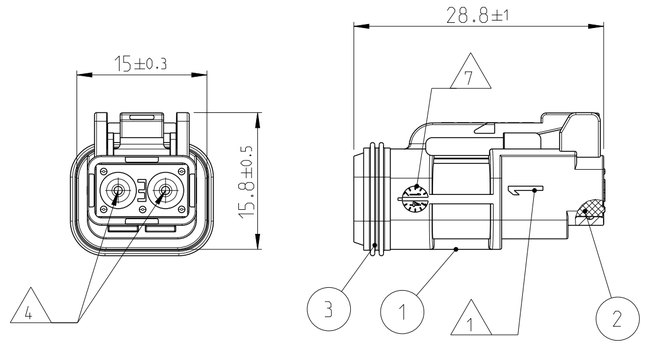

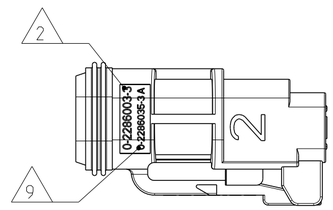

AS SHOWN 0-2286003-2 (B3)
wie gezeigt

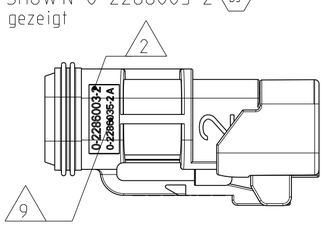

AS SHOWN 0-2286003-4 (B3)
wie gezeigt

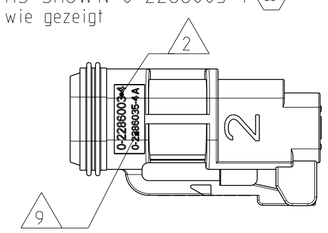

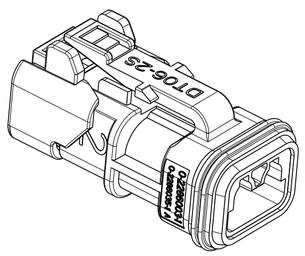

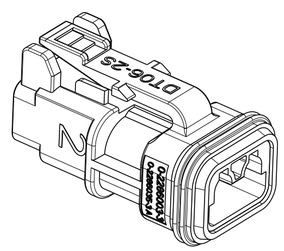

	TE ORDER-NO. TE Bestell-Nr.	DEUTCH-NO. Deutsch-Nr.	REV.	POS.	QTY Stück	MATERIAL	COLOUR Farbe	DESCRIPTION Beschreibung	ITEM
(B3)	0-2286003-4	DT06-2S-SDT-CE30	D	3	1	MVQ	RED rostrot	FRONTSEAL Steckerdichtung (D)	4
				2	1	MVQ	RED rostrot	GROMMET N-SEAL Durchfuehrungstuelle USA (C)	
				1	1	PEI	TRANSPARENT transparent	2POS. DT. REC HSG. SEALED 2pol. DT. Buchsengehaeuser. gedichtet	
(B1)	0-2286003-3	DT06-2S-SDT-CE28	D	3	1	MVQ	RED rostrot	FRONTSEAL Steckerdichtung (D)	3
				2	1	MVQ	RED rostrot	GROMMET E-SEAL Leitungsdichtung Europa (C)	
				1	1	PEI	TRANSPARENT transparent	2POS. DT. REC HSG. SEALED 2pol. DT. Buchsengehaeuser. gedichtet	
(B3)	0-2286003-2	DT06-2S-SDT-CE29	D	4	1	PEI	TRANSPARENT transparent	CAP Kappe	2
				3	1	MVQ	RED rostrot	FRONTSEAL Steckerdichtung (D)	
				2	1	MVQ	RED rostrot	GROMMET N-SEAL Leitungsdichtung USA (C)	
				1	1	PEI	TRANSPARENT transparent	2POS. DT. REC HSG. SEALED 2pol. DT. Buchsengehaeuser. gedichtet	
(B1)	0-2286003-1	DT06-2S-SDT-CE27	D	4	1	PEI	TRANSPARENT transparent	CAP Kappe (B)	1
				3	1	MVQ	RED rostrot	FRONTSEAL Steckerdichtung (D)	
				2	1	MVQ	RED rostrot	GROMMET E-SEAL Leitungsdichtung Europa (C)	
				1	1	PEI	TRANSPARENT transparent	2POS. DT. REC HSG. SEALED 2pol. DT. Buchsengehaeuse. gedichtet	

NOTES
Bemerkungen

(1) CAVITY NUMBERING
Kammerbezeichnung

(2) TE ASSY PN
TE Assy PN

3 BULK PACKAGING IN CORRUGATED BOX
Schuettgut im Versandkarton

(4) SUITABLE CONTACTS:
DEUTSCH COMMON CONTACT SYSTEM
SIZE 16 STAMPEND AND FORMED
OR SOLID SOCKET CONTACTS
TECHNICAL INFORMATION AND WIRE SIZE
SEE DEUTSCH DRAWING
0425-015-0000 AND 0425-017-0000
MAX. WIRE SIZE: 3.0mm²
WIRE OD (INSULATION DIAMETER RANGE)
E-SEAL: INSULATION ∅ 1.35-3.05mm
N-SEAL: INSULATION ∅ 2.24-3.68mm
Verwendete Kontakte:
"Deutsch Common Contact System" Groesse 16
Bandware oder gedrehte Buchsenkontakte
Technische Informationen und Leitungsgroessen siehe
DEUTSCH Zeichnung 0425-015-0000 und 0425-017-0000
Groesster Leitungsquerschnitt: 3.0mm²
Isolationsdurchmesser:
Leitungsdichtung Europa: Isolations ∅ 1.35-3.05mm
Leitungsdichtung USA: Isolations ∅ 2.24-3.68mm

5 MATES WITH DT04-2P ALL MODIFICATION
(SEE DEUTSCH INTERFACE DRAWING: DT04-2P-INT)
Passend zu DT04-2P alle Modifikationen
(siehe DEUTSCH Schnittstellenzeichnung: DT04-2P-INT)

(6) CAP IS CLIPPED ON HOUSING
Kappe auf Gehaeuse verrastet

(7) DATE CLOCK OF THE SINGLE PART
Datumsuhr der Einzelteile

8 SUITABLE TPA (WEDGE) W2S WITH LED: PN 2286014 OR
STANDARD WEDGE W2S-P012
Passende Verriegelungskeil W2S mit LED: PN 2286014 oder
Standard Verriegelungskeil W2S-P012

(B) (9) PN AND REVISION SINGLE PART
PN und Revision Einzelteil

TOLERANCES UNLESS OTHERWISE SPECIFIED ACC. TO DIN 16901-140 CENTRIC TO NOMINAL DIMENSION. EDITION 1982-11 SHALL APPLY.
Freimasstoleranzen nach DIN 16901-140. Es gilt die Ausgabe 1982-11.

DIESE ZEICHNUNG IST EIN KONTROLLIERTES DOKUMENT.
BEMASSUNGEN UND TOLERANZEN GEMAESS GPS (ISO STANDARDS).

THIS DRAWING IS A CONTROLLED DOCUMENT.
DIMENSIONING AND TOLERANCING PER GPS (ISO STANDARDS).

DIMENSIONS: MASSEINHEITEN: mm

TOLERANCES UNLESS OTHERWISE SPECIFIED: ALLGEMEINTOLERANZEN ACC.TO ISO 8015
0 PLC ±
1 PLC ±
2 PLC ±
3 PLC ±
4 PLC ±
ANGLES/WINKEL ±1°

MATERIAL: SEE TABLE
FINISH/OBERFLAECHE/FARBE: SEE TABLE

DWN	C. Goetz	05FEB2014
CHK	C.FINZER	06FEB2014
APVD	C.EBERWEIN	06FEB2014
PRODUCT SPEC PRODUKTSPEZ	108-94369	
APPLICATION SPEC VERARBEITUNGSSPEZ.	114-94237	
WEIGHT GEWICHT	–	

TE Connectivity

NAME: 2POS, DT, REC HSG, ASSY, SEALED
2pol, DT, Buchsengehaeuse, Assy, gedichtet
2WAY PLUG HOUSING DT06-2S SERIES

SIZE	CAGE CODE	DRAWING NO ZEICHNUNGS-NR.	RESTRICTED TO NUR FUER
A2	00779	C-2286003	–

Customer Drawing /KUNDENZEICHNUNG | SCALE MASSSTAB 2:1 | SHEET BLATT 1 OF VON 1 | REV D