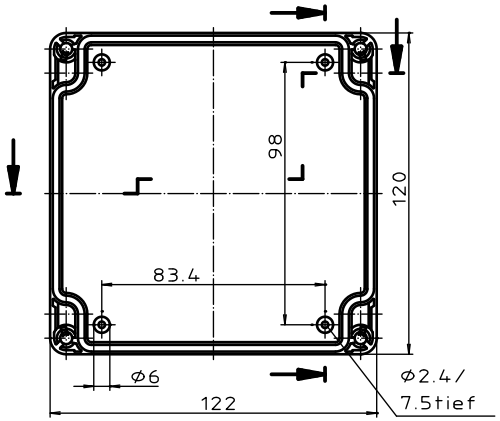

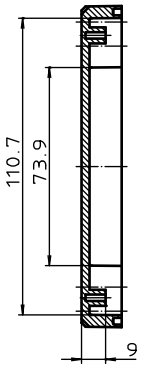

Ausführung EM/ET 217 F

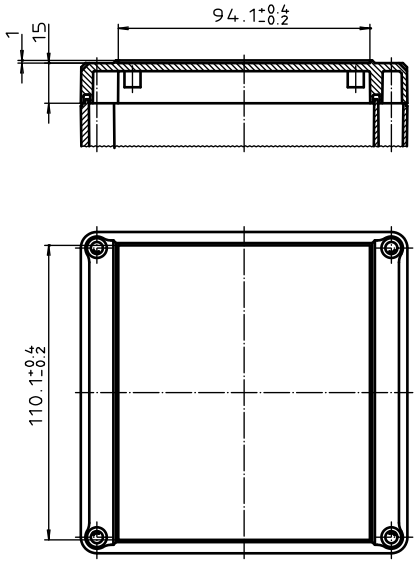

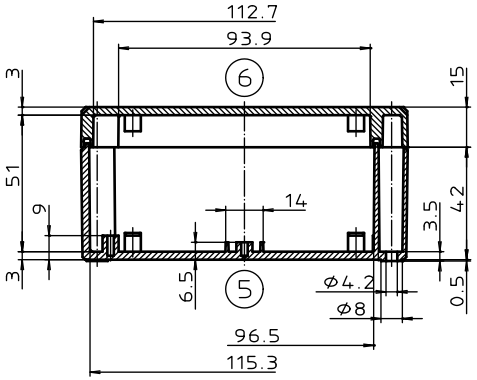

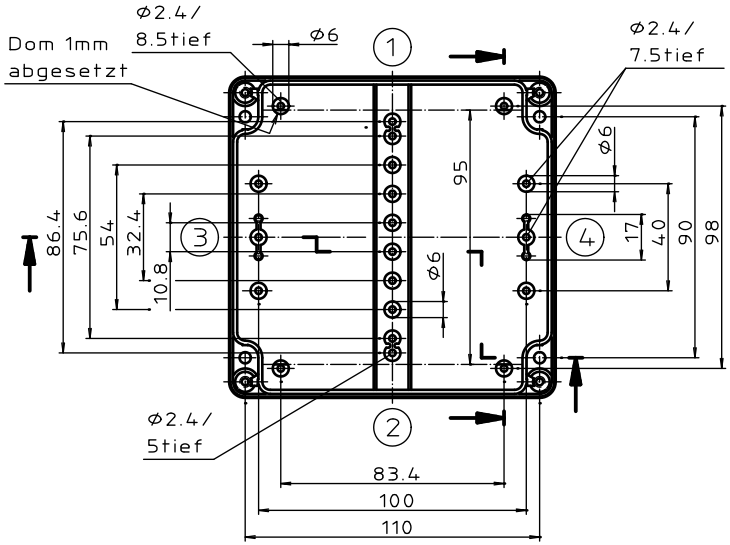

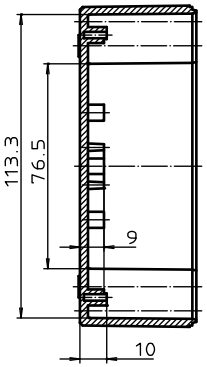

"Schutzvermerk nach DIN 34 beachten"

Maßstab :	1:1
Zchn.Nr:	1K 5145.068.05

Artikel: EM/ET 217
EM/ET 217 F
Katalogzeichnung

Ae.Nr:	Datum:
3633	22.08.02
2785	01.03.93
2762	25.01.93
2742	08.01.93

BOPLA
A Phoenix Mecano Company

DISK : 2 500 983
Datum: 06.01.93 SM