TM-53
前蓋用ステー
Support Brace Hanging Lid

RoHS2 10

特長
操作性が良い前蓋用ステーです。開いた時の角度が 180° よりやや少なく設計されています。

用途
キャビネット・家具等

注意事項
サラねじ又はサラリベットで取付けの場合は、取付け側に面取り加工を施してください。

Characteristic
The full opening angle is less than 180°.

Application
Cabinets / Furniture, etc.

Note
Beveling must be processed to the holes for installation when using countersunk screw or rivets.

■部品表　Parts List

部番　No.	部品名　Part Name	材質　Material	処理　Finish	数　Quantity
1	アーム(A)　Arm(A)	SPCC	Cr	1
2	アーム(B)　Arm(B)			1
3	ブラケット(A)　Bracket(A)			1
4	ブラケット(B)　Bracket(B)			1
5	ワッシャー(A)　Washer(A)	PC	原色　Primary Color	1
6	ワッシャー(B)　Washer(B)	PA		2
7	ワッシャー(C)　Washer(C)	PC		1
8	リベット(A)　Rivet(A)	C2700	Sn-Co(Cr 色)　Sn-Co(Cr Color)	2
9	リベット(B)　Rivet(B)	SUM	Cr	1
10	板ばね　Plate Spring	S60C 相当	3 価クロメート　Trivalent Chromate Treatment	1
11	六角ナット　Hexagon Nut	S	Sn-Co	1

右付の場合
Right side fixing type

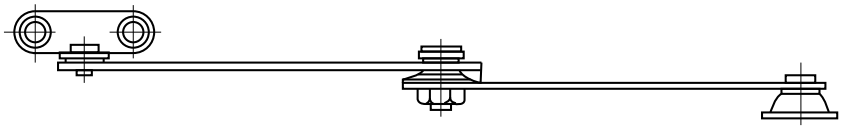

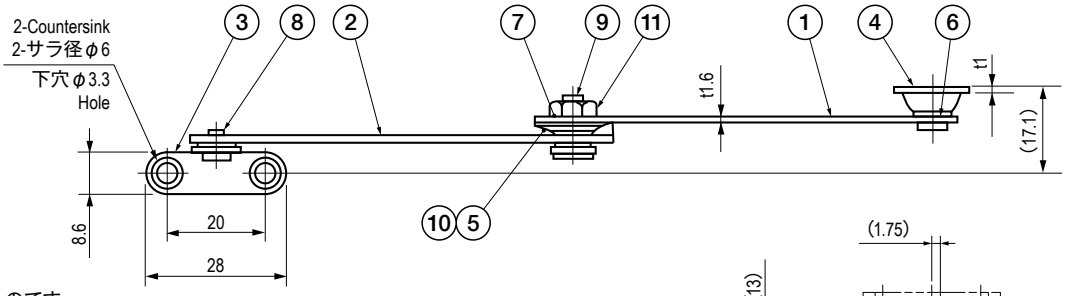

本図は左付を示したものです。
This figure shows for left side fixing type.

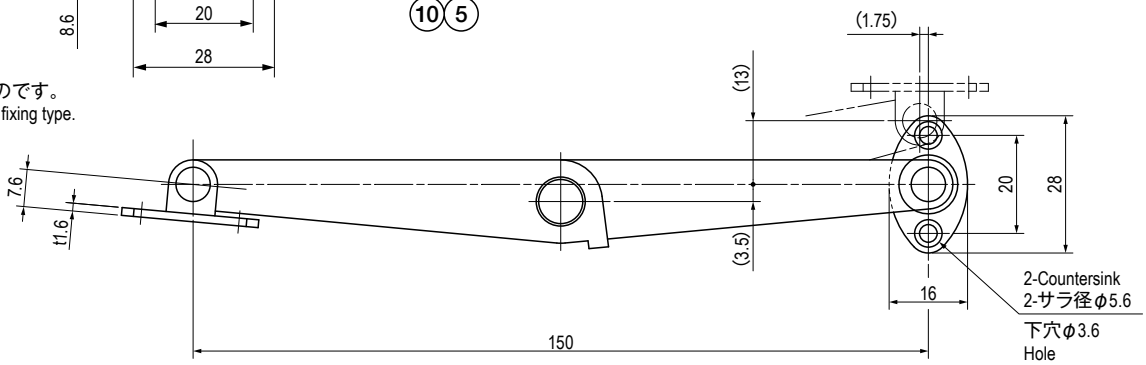

仕様　Specification

型番 Model No.	型式 Type	許容荷重 N(kgf) Allowable Load N(kgf)	自重(g) Net Weight(g)	価格(円) Price(yen)
TM-53-L	左付　Left	137(14)	39.5	¥310
TM-53-R	右付　Right			¥310

特注品のご相談承ります　Please contact us for custom-made.