THIS DRAWING IS UNPUBLISHED.
VERTRAULICHE UNVEROEFFENTLICHTE ZEICHNUNG
© COPYRIGHT 2008 Y
ALL RIGHTS RESERVED.
ALLE RECHTE VORBEHALTEN

RELEASED FOR PUBLICATION - - 01-DEC-08
FREI FUER VEROEFFENTLICHUNG

MATED WITH:
PASSEND ZU: 1987280

LOC	DIST
A1	–

PROJEKT NR.: EGGMN07089

REVISIONS
AENDERUNGEN

P	LTR	DESCRIPTION BESCHREIBUNG	DATE	DWN	APVD
	C1	METAL CLIP TOLERANCE MATCHED	20SEP2010	RPT	AW
	C2	APPLICATION SPEC. CHANGED TO 114-94061-1	04JUL2011	M.S	BW
	C3	PART NO. 1987280-3 AND -5 OBSOLETE	18-OCT-11	EW	AW

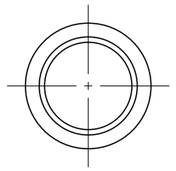

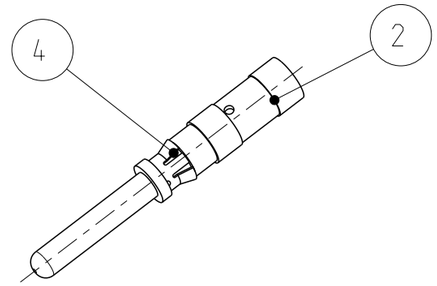

SCALE 2:1 / M 2:1

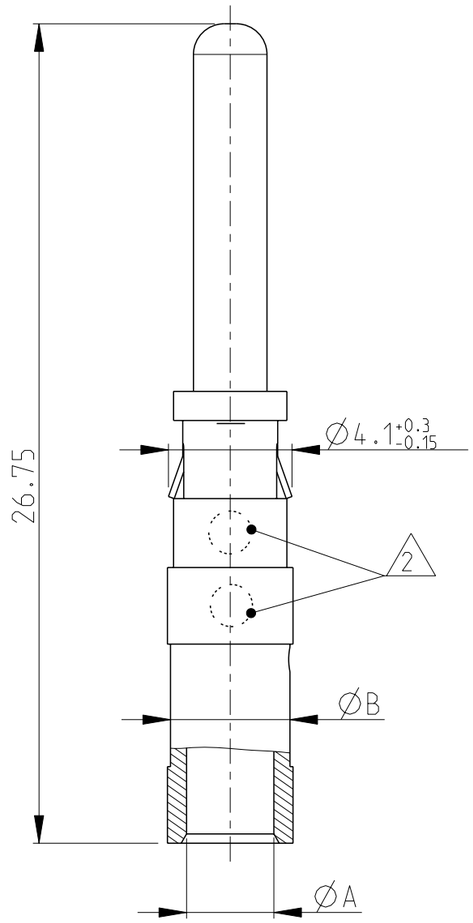

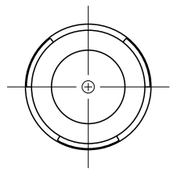

1 PACKING UNIT: 100 LOOSE PIECES PARTS PACKED INTO MINIGRIP BAG

2 AREA FOR CROSS-SECTION MARKING

1 VERPACKUNGSEINHEIT: SCHÜTTGUT 100 TEILE IN MINIGRIP - BEUTEL

2 PLATZ FUER KONTAKT-Ø KENNZEICHNUNG

-2 AS SHOWN
-2 WIE GEZEICHNET

1987280-5	1987280-4 (1)	1987280-3	1987280-2 (1)	1987280-1 (1)	ITEM-NO. POS.	DESCRIPTION BENENNUNG	SURFACE OBERFLÄCHE / COLOUR/FARBE	MATERIAL	ØA	ØB	No. CROSS SECTION MARKING
OBSOLETE	1	OBSOLETE	1	1	4	METAL CLIP METALL CLIP	NATURAL NATUR	X10CRNI188 X10CRNI188	–		
	1		-	-	3	PIN CONTACT 6.0mm² / 10 AWG STIFTKONTAKT 6.0mm² / 10 AWG	SILVER SILBER	CuZn CuZn	3.2	4.1	7
	-		1	-	2	PIN CONTACT 4.0mm² / 12 AWG STIFTKONTAKT 4.0mm² / 12 AWG	SILVER SILBER	CuZn CuZn	2.85	3.9	6
	-		-	1	1	PIN CONTACT 2.5mm² / 14 AWG STIFTKONTAKT 2.5mm² / 14 AWG	SILVER SILBER	CuZn CuZn	2.2	3.2	5

PIECES / STÜCK

PART NO.
BESTELL-NR.

THIS DRAWING IS A CONTROLLED DOCUMENT.
DIESES ZEICHNUNGSDOKUMENT WIRD DURCH AMP INCORPORATED KONTROLLIERT. AENDERUNGEN, DIE DEM TECHNISCHEN FORTSCHRITT DIENEN, SIND VORBEHALTEN. DEN JEWEILS LETZTGUELTIGEN AENDERUNGSSTAND ERFAHREN SIE AUF ANFRAGE.

DIMENSIONS: MASSEINHEITEN: mm

TOLERANCES UNLESS OTHERWISE SPECIFIED: ALLGEMEINTOLERANZEN
0 PLC ±0.3
1 PLC ±0.3
2 PLC ±0.3
3 PLC ±-
4 PLC ±-
ANGLES/WINKEL ±2°

MATERIAL –
FINISH/OBERFLAECHE/FARBE –

DWN T. PESCH 20-NOV-08
CHK H. SCHERER 20-NOV-08
APVD A.WOEBER 20-NOV-08
PRODUCT SPEC PRODUKTSPEZ. –
APPLICATION SPEC VERARBEITUNGSSPEZ. 114-94061-1
WEIGHT GEWICHT –

TE Connectivity

NAME
HVT PIN CONTACT, ASSY
HVT STECKERKONTAKT, ASSY
–

SIZE	CAGE CODE	DRAWING NO ZEICHNUNGS-NR.	RESTRICTED TO NUR FUER
A3	00779	C-1987280	–

CUSTOMER DRAWING /KUNDENZEICHNUNG
SCALE MASSSTAB 5:1 SHEET BLATT 1 OF VON 1 REV C3

1470-19 (3/11)

Pro/ENGINEER DRAWING