© TE Connectivity. All Rights Reserved.
VERTRAULICHE UNVERÖFFENTLICHTE ZEICHNUNG
FREI FUER VEROEFFENTLICHUNG
ALLE RECHTE VORBEHALTEN

REVISIONS
AENDERUNGEN

P	LTR	DESCRIPTION BESCHREIBUNG	DATE	DWN	APVD
	A13	ECR-21-123564	08JUL2022	RK	JB

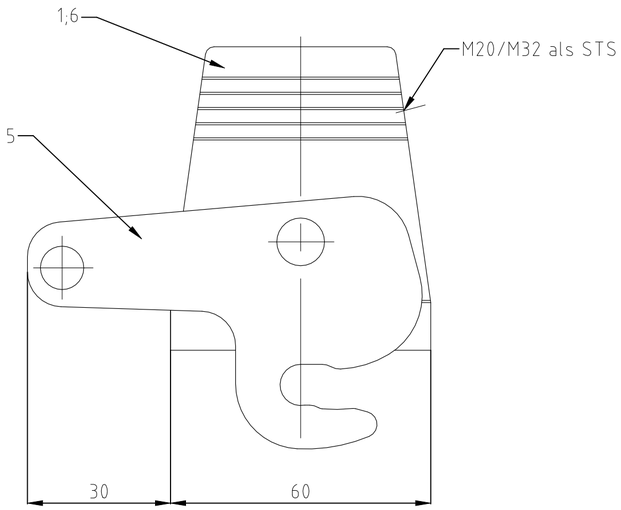

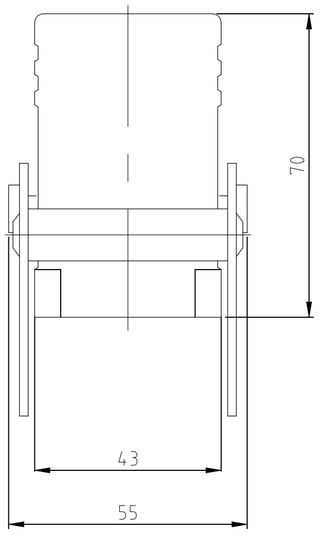

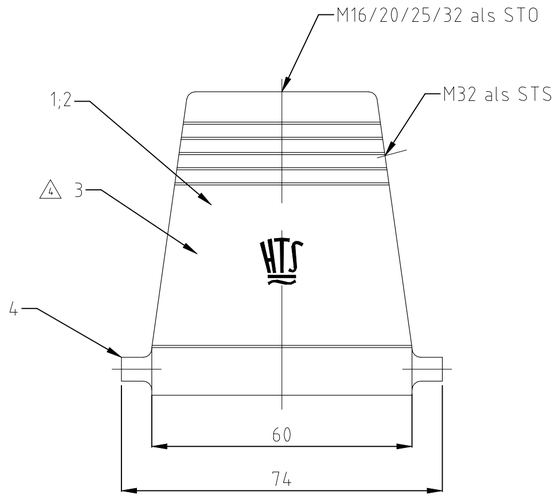

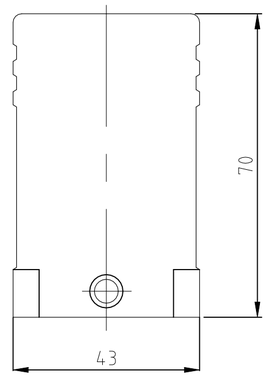

Notes

1. Material: Housing: aluminium diecasting alloy
2. Surface: - Powder varnisch grey
   - aluminium oxid +
   Varnisch black
3. Varnish on the inside not necessarily
5. Top hole shifted 5 mm to the left

Bemerkungen

1. Material: Gehäuse: Alu-Druckguß-Legierung
2. Oberfläche: - Pulverbeschichtung grau
   - Aluminium-oxid-Schicht +
   Lackierung schwarz
3. Lackierung im Gehäuseinnere ist nicht notwendig
5. Top Loch verschoben 5 mm nach links

OBSOLETE	OBSOLETE	OBSOLETE	OBSOLETE	OBSOLETE	OBSOLETE	OBSOLETE	OBSOLETE	OBSOLETE	OBSOLETE	OBSOLETE	OBSOLETE	OBSOLETE				OBSOLETE									
		1															Steckergehäuse HD/hood	aluminium/ALU		grey/grau	6	ohne Logo& Bohrung
		1								1	1						ZB-Zentralbügel/central clip	stahl/steel	verzinkt/zink plated	blau/blue	5	
2	2					2						2	2				LB-Bügelbolzen/clip bolt	V2A/stainless steel	blank/even		4	
					1		1	1									Steckergehäuse HD/hood	aluminium/ALU		grey/grau	3	ohne HTS-Logo 4
1	1					1						1	1				Steckergehäuse HD-K/hood	aluminium/ALU	aluminium oxid	black/schwarz	2	
			1							1	1			1	1		Steckergehäuse HD/hood	aluminium/ALU		grey/grau	1	
1-4	1-3	1-2	1-1	1-0	0-9	0-8	0-7	0-6	0-5	0-4	0-3	0-2	0-1				DESCRIPTION / BESCHREIBUNG	MATERIAL	SURFACE / OBERFLÄCHE	COLOR / FARBE	ITEM NO. POS.	REMARKS / BEMERKUNGEN
HD-K.16.STS.1.M32.STO.1.M25.G	HD-K.16.STO.1.M20.G	HD-Z.16.ST-ZB	HD.16.STO.1.M25.G	HD.16.ST	HD-K.16.STO.1.M16.G	HD-16.STS.1.M32.G	HD.16.STO.1.M32.G	HD-Z.16.STS-ZB.1.M20.G	HD-Z.16.STS-ZB.1.M32.G	HD-K.16.STS.1.M32.G	HD-K.16.STO.1.M32.G	HD.16.STS.1.M32.G	HD.16.STO.1.M32.G									

ORDERING TEXT / BESTELLTEXT

THIS DRAWING IS A CONTROLLED DOCUMENT.
DIESE ZEICHNUNG IST EIN KONTROLLIERTES DOKUMENT.

DIMENSIONS: MASSE\NHEITEN: mm

TOLERANCES UNLESS OTHERWISE SPECIFIED: ALLGEMEINTOLERANZEN
0 PLC ± n ISO 8015 n ISO 2768 - mK - E n DIN 16901 - t40
1 PLC ± –
2 PLC ± –
3 PLC ± –
4 PLC ± –
ANGLES/WINKEL ± –

MATERIAL 1

FINISH/OBERFLAECHE/FARBE 2

DWN Schneider 03.07.2003
CHK Schweiger 03.07.2003
APVD –
PRODUCT SPEC PRODUKTSPEZ. 108-74001/74003
APPLICATION SPEC VERABEITUNGSSPEZ. 114-74001/74004/74005
WEIGHT GEWICHT –

TE Connectivity

NAME –
Hood
STECKERGEHAEUSE HD.16.STO/STS.1.M20/32.G

SIZE A2 | CAGE CODE 00779 | DRAWING NO ZEICHNUNGS-NR. C-1106423 | RESTRICTED TO NUR FUER –

CUSTOMER DRAWING / KUNDENZEICHNUNG | SCALE MASSSTAB 1:1 | SHEET BLATT 1 von 1 | REV A13

1106423

1471-9 (1/15)