**VERTRAULICH-CONFIDENTIAL**
© Alle Rechte bei Marquardt, auch fuer den Fall von Schutzrechtsanmeldungen. Jede Verfuegungsbefugnis, wie Kopier- und Weitergaberecht, bei uns.
© This document is the exclusive property of Marquardt. Without our consent, it may not be reproduced or given to third parties.

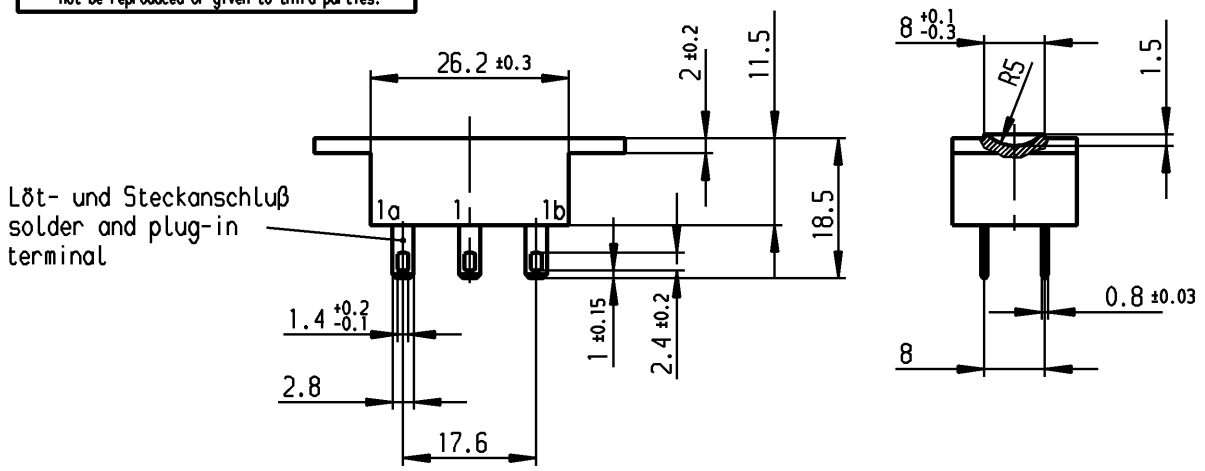


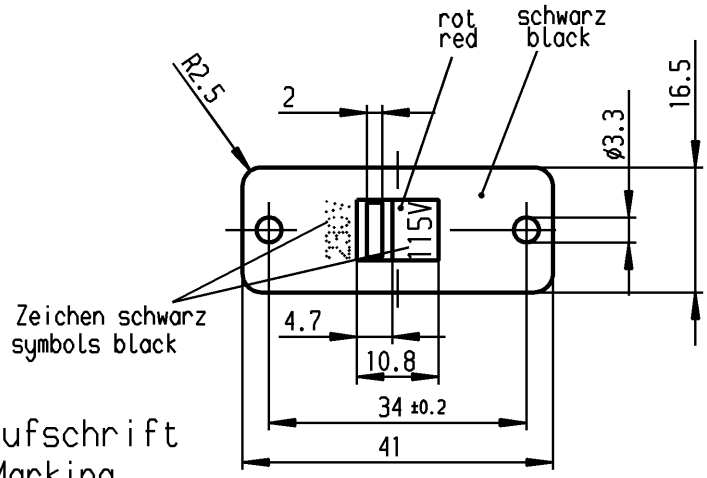


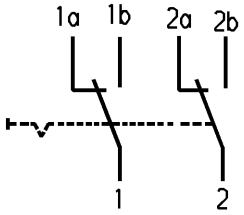


Aufschrift
Marking

Ⓜ
4021.
5/250 ~ 10/125 ~ T85
10

10A 125V AC
5A 250V AC
R48

Herstellort/-jahr/-woche
nach DIN EN 60062
code of manufacture:
place/year/week
acc. to DIN EN 60062

Umschalter 2-polig
nicht unter Last schalten

DPDT
no load break

| | | | | | | | | | | | | | |
|---|---|---|---|---|---|---|---|---|---|---|---|---|---|
| für Form und Lage / FOR SHAPE AND LOC. | | | Allgemeintoleranzen UNTOLERANCED DIMENSIONS | | | | | Pause COPY | Blatt SHEET 01 | Typ | Zeichn./DRAWING NO. | Index |
| für Winkel FOR ANGLE ± 2° | | | PROJECTION | Abmasse und Nennmassbereiche Angaben in mm / ALL DIMENSIONS ARE IN MILLIMETRES | Laengen LENGTH | Radien RADII | | | Original DIN A4 / Maßstab SCALE 1:1 | K | 4021.0512 | |
| | | | | | 0-6 | ± 0.2 | ± 0.2 | | | | | |
| | | | | | >6-15 | ± 0.2 | ± 0.4 | | | | | |
| | | | | | >15-30 | ± 0.4 | ± 0.4 | | | | | |
| | | | | | >30-70 | ± 0.4 | ± 10% | | | | | |
| | | | | | >70-120 | ± 0.6 | | | | | | |
| | | | | | >120-200 | ± | | | | | | |
| c | 29415 | 25.04.00 Grh | g | | | | | CAD Medusa | Z | Geraeteschalter Appliance Switch | | |
| b | 16349 | 12.12.84 Mkn | f | | | | | gez./DRAWN BY 25.04.00 grh | | | | |
| a | | | e | | | | | gepr./CHECKED BY Mej | | | | |
| | | | d | 71182 | 05.11.10 hhe | | | Ersatz für/REPLACEMENT OF Zeichn. gl. Nr. 06.07.81 | | MARQUARDT Marquardt, D-78604 Rietheim-Weilheim | | |
| Ausg. ISSUE | Änderung REVISION | gez. DRAWN BY | Ausg. ISSUE | Änderung REVISION | gez. DRAWN BY | | | | | | | |

Diese Unterlage ist geistiges Eigentum der Firma Marquardt. Schutzvermerk nach DIN 34 beachten. Copyright reserved.