THIS DRAWING IS UNPUBLISHED
VERTRAULICHE UNVEROEFFENTLICHTE ZEICHNUNG
© COPYRIGHT 1997 BY AMP INCORPORATED ALL RIGHTS RESERVED
ALLE RECHTE VORBEHALTEN

RELEASED FOR PUBLICATION .1997
FREI FUER VEROEFFENTLICHUNG

MATED WITH / PASSEND ZU: HN.2D.108

LOC	DIST
A1	-

PROJEKT NR.: -

REVISIONS / AENDERUNGEN

P	LTR	DESCRIPTION / BESCHREIBUNG	DATE	DWN	APVD
	A5	PN 0-1 ist OBSOLETE und 0-2 ers. durch 2-3 EGD0-0477-03 u. -0478-03	29.09.03	SR	SM

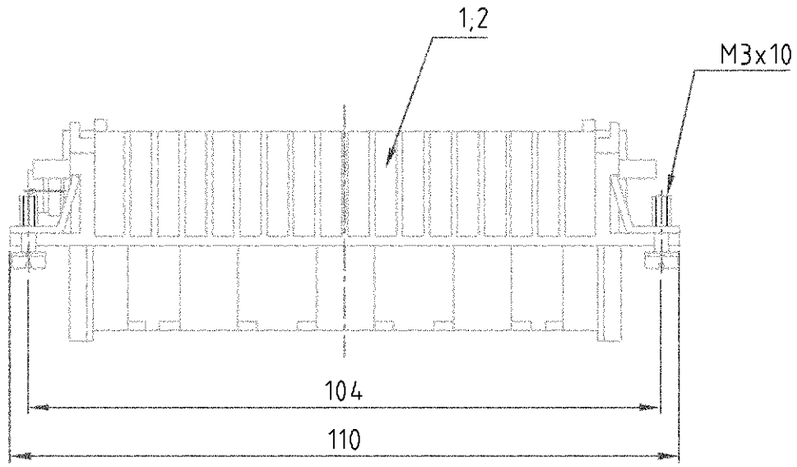

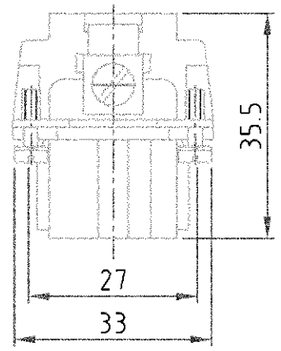

Montagehinweis

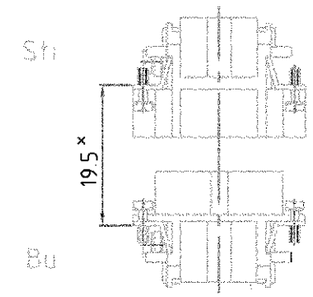

x Abstand für sichere Kontaktgabe max: 21 mm

Kontaktanordnung / Contact arrangement

Ansicht Anschlußseite / view from termination side

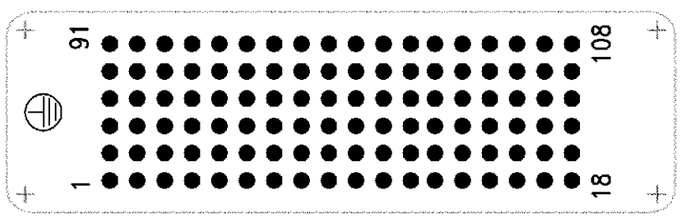

Montageausschnitt / Panel cut-out for contact insert

bei Verwendung ohne Gehäuse / when used without housing

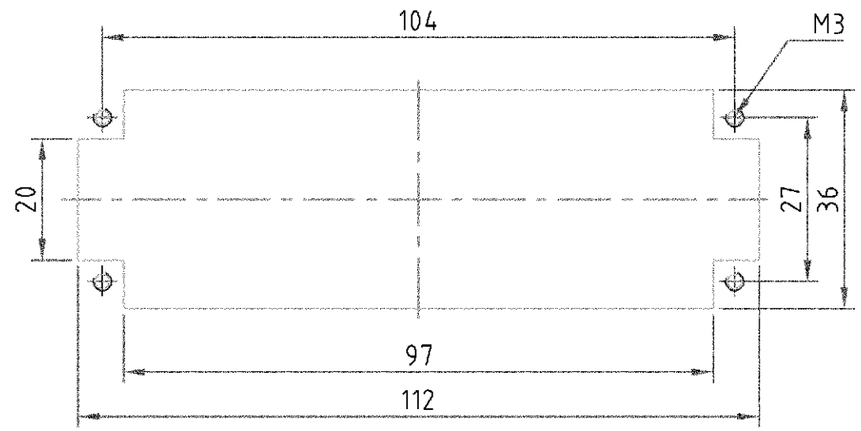

Notes,

1. Material: insert, PC
2. Finish: contact: Ag, Au

Bemerkungen,

1. Material: Einsatz: PC
2. Oberfläche: Kontakte: Ag, Au

SUPERSEDED by 2-3
OBSOLETE

0-2	0-1	2-3	DESCRIPTION / BENENNUNG	MATERIAL	COLOR / FARBE	ITEM NO POS.	REMARKS / BEMERKUNGEN
	1		Buchseneinsatz HN.2D.108	1	dunkelgrau	2	mit zwei Erdschrauben
1		1	Buchseneinsatz HN.2D.108	1	dunkelgrau	1	-

~~HN.2D.108.Bu.C-SO~~
~~HN.2D.108.Bu.C.2ES~~
HN.2D.108.Bu.C

ORDERING TEXT / BESTELLTEXT

THIS DRAWING IS A CONTROLLED DOCUMENT FOR AMP INCORPORATED. IT IS SUBJECT TO CHANGE AND THE CONTROLLING ENGINEERING ORGANIZATION SHOULD BE CONTACTED FOR THE LATEST REVISION. DIESES ZEICHNUNGSDOKUMENT WIRD DURCH AMP INCORPORATED KONTROLLIERT. AENDERUNGEN, die DEM TECHNISCHEN FORTSCHRITT DIENEN, SIND VORBEHALTEN. DEN JEWEILS LETZTGUELTIGEN AENDERUNGSSTAND ERFAHREN SIE AUF ANFRAGE

DIMENSIONS: / DIMENSIONEN: mm

TOLERANCES UNLESS OTHERWISE SPECIFIED: / ALLGEMEINTOLERANZEN
n. ISO 8015
n. ISO 2768 - mH -E
n. DIN 16901 - 140
0 PLC #-
1 PLC #-
2 PLC #-
3 PLC #-
ANGLES / WINKEL #-

MATERIAL 1

FINISH / OBERFLAECHE / FARBE 2

DWN Schneider 04.03.1999
CHK Schweiger 04.03.1999
APVD -
PRODUCT SPEC / PRODUKTSPEZ. 108-74002
APPLICATION SPEC / VERARBEITUNGSSPEZ. 114-74000
WEIGHT / GEWICHT 94 g

AMP
HTS Elektrotechnik
53819 Neunkirchen, Germany

NAME
Female insert HN.2D.108
Buchseneinsatz HN.2D.108

SIZE	CAGE CODE	DRAWING NO / ZEICHNUNGS-NR.	RESTRICTED TO / NUR FUER
A3	00779	C-1103220	-

CUSTOMER DRAWING / KUNDENZEICHNUNG

MASSSTAB	BLATT	OF / VON	REV
1:1	1	1	A5