TH-84 / TH-84D
ヒンジ
Hinge

RoHS2 10

特長
TH-84 は、異形材使用のため、剛性・耐久性に優れています。外観はツヤを抑えて落ち着きのある高級感を出してあります。
TH-84D は、TH-84 シリーズの ZDC 製です。デザイン・寸法はそのままにコストダウンが図れます。

用途
各種試験装置・通信機器・医療機器・OA 機器・事務器等

Characteristic
TH-84
Less brightened nickel plated dull finish, excellent rigidity and durability.
TH-84D
TH-84 series made of ZDC.

Application
Various types of testing devices / Telecommunication devices / Medical instruments / Office automation appliances / Office utilities, etc.

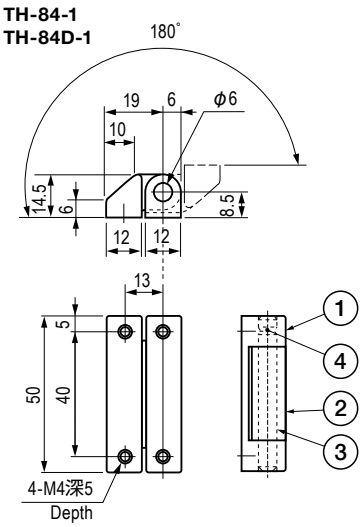

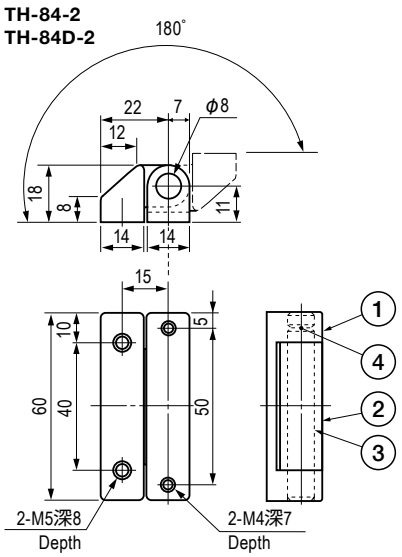

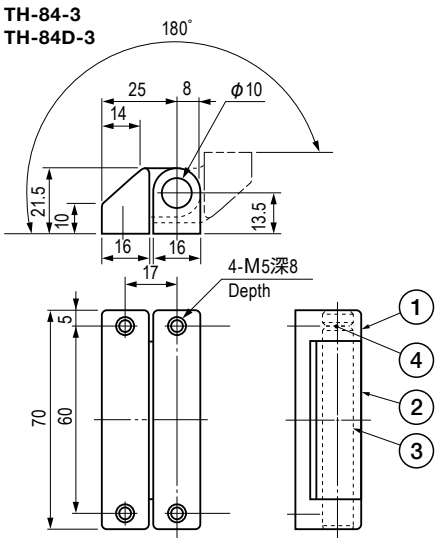

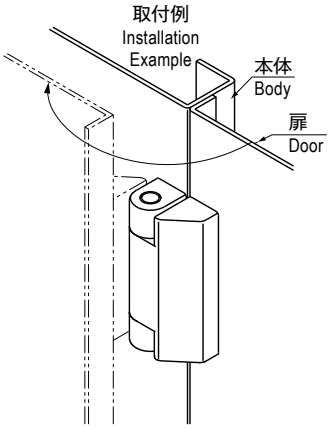

■部品表　Parts List

部番 No.	部品名 Part Name	TH-84 材質 Material	TH-84 処理 Finish	TH-84D 材質 Material	TH-84D 処理 Finish	数 Quantity
1	ヒンジピース(A) Hinge Piece(A)	BSBM	Cr(サチライト) Chrome Plate Dull Finish	ZDC	Cr(サチライト) Chrome Plate Dull Finish	1
2	ヒンジピース(B) Hinge Piece(B)					1
3	ヒンジピン　Hinge Pin	SUS304	バフ研磨　Buffing	SUS304	バフ研磨　Buffing	1
4	六角穴付き止めねじ Hexagonal Socket Head Setscrew	S	—	S	—	1

仕様　Specification
※扉重量は、蝶番を 2 個使用した場合の参考値です。　Below door weight is the data when using 2 pcs of hinge.

型番 Model No.	扉重量(kg) Door Weight(kg)	自重(g) Net Weight(g)	価格(円) Price (yen)
TH-84-1	90	119	¥1,790
TH-84-2	130	205	¥2,250
TH-84-3	120	325	¥2,950
TH-84D-1	84	84	¥1,000
TH-84D-2	85	147	¥1,150
TH-84D-3	120	225	¥1,400

特注品のご相談承ります　Please contact us for custom-made.