THIS DRAWING IS A CONTROLLED DOCUMENT FOR AMP INCORPORATED. IT IS SUBJECT TO CHANGE AND THE CONTROLLING ENGINEERING DRAWING MAINTAINED AT THE CURRENT REVISION. DIESER ZEICHNUNG KANN SICH ES GEÄNDERT APP INCORPORATED. ÄNDERUNGEN, DIE DEM TECHNISCHEN FORTSCHRITT DIENEN, SIND VORBEHALTEN. BEI JEWEILS LETZTGÜLTIGEN ÄNDERUNGSSTAND ERFRAGEN SIE AUF ANFRAGE.
RELEASED FOR PUBLICATION
FÜR FREIGABEVERÖFFENTLICHUNG
PATENT PENDING
VORMELDUNG ANGEMELDET
(C) COPYRIGHT 2003 BY AMP INCORPORATED. ALL RIGHTS RESERVED. ALLE RECHTE VORBEHALTEN.

MATED WITH:
PASSEND ZU:
967281

| LOC | DIST |
|---|---|
| A1 | – |

PROJECT NR.: EGGCN03012

REVISIONS
ÄNDERUNGEN

| P | LTR | DESCRIPTION BESCHREIBUNG | DATE | DWN | APVD |
|---|---|---|---|---|---|
| | A | NEW DRAWING; PCN EGA0-0102-03 | 11AUG03 | M.D. | T.K. |
| | A1 | INFORMATION TABLE CORRECTED, PCN EGA0-0286-04 | 09FEB03 | M.D. | T.K. |

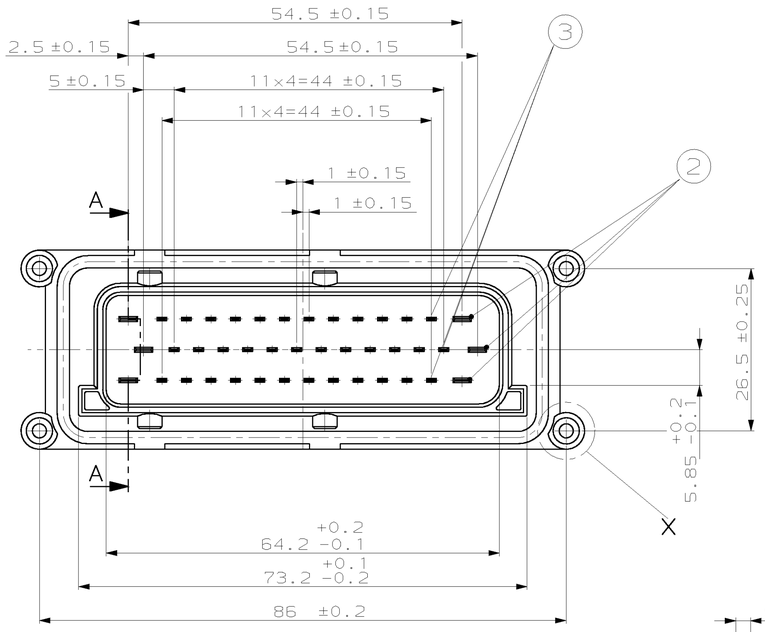


A–A

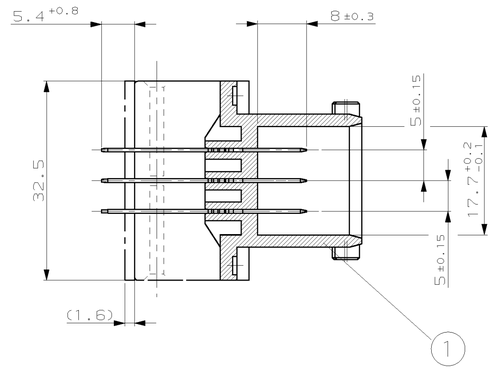


NOTES
Bemerkungen

1. TOLERANCES UNLESS OTHERWISE SPECIFIED ±0.3
   Toleranzen wenn nicht anders spezifiziert ±0.3
2. LAYERPACKED IN CARTON
   LAGENVERPACKT IN KARTON

(A1) Passend zu tyco-Gegenstueck:
MATED WITH tyco-COUNTERPART:
JPT Buchsengehaeuse, 42pol. 1-967 281-1
JPT REC. HOUSING, 42POS. 1-967 281-1

Zu verwenden mit :
USED WITH:
Dichtung, 42pol. 963 225-1
SEAL, 42POS. 963 225-1

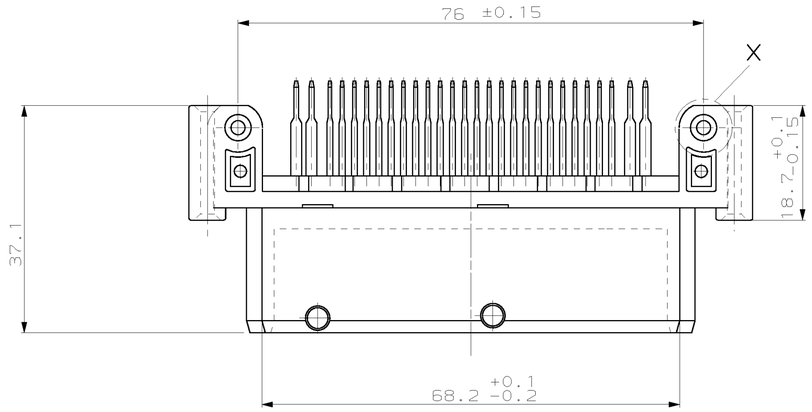

PCB-Layout für 180°

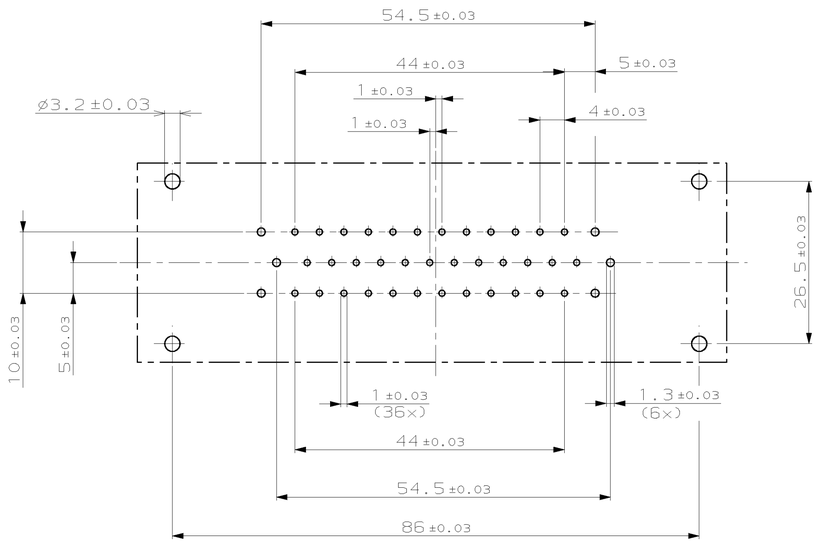


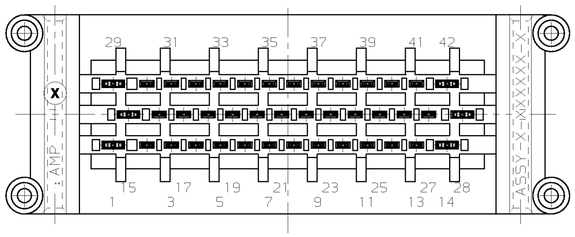


| BESTELL-NR. | REV | POS. | STÜCK | PART REV. | BENENNUNG EINZELTEIL | WERKSTOFF | OBERFLÄCHE / FARBE |
|---|---|---|---|---|---|---|---|
| 1-1718093-1 | A | – | – | – | – | – | – |
| | | – | – | – | – | – | – |
| | | – | – | – | – | – | – |
| | | – | – | – | – | – | – |
| | | – | – | – | – | – | – |
| | | 3 | 36 | C | 1.6 TAB (33.5mm) | CuSn4 F41 | PRE-TINNED |
| | | 2 | 6 | D | 2.8 TAB (32.5mm) | CuSn4 F41 | PRE-TINNED |
| | | 1 | 1 | B | 42POS. TABHEADER COD. A1 | PBT-GF30 | BLACK |
| | | | | | | | FARBE |

GEZ. 11-AUG-03 M. Dauber
GEPR. – –

THIS DRAWING IS A CONTROLLED DOCUMENT FOR AMP INCORPORATED. IT IS SUBJECT TO CHANGE AND THE CONTROLLING ENGINEERING DRAWING MAINTAINED AT THE CURRENT REVISION. DIESER ZEICHNUNG KANN SICH ES GEÄNDERT APP INCORPORATED. ÄNDERUNGEN, DIE DEM TECHNISCHEN FORTSCHRITT DIENEN, SIND VORBEHALTEN. BEI JEWEILS LETZTGÜLTIGEN ÄNDERUNGSSTAND ERFRAGEN SIE AUF ANFRAGE.

DIMENSIONS: mm
DIMENSIONEN:
TOLERANCES UNLESS OTHERWISE SPECIFIED:
ALLGEMEINTOLERANZEN:
A: ISO 8015
B: DIN 7168 - mH -E
C: DIN 16901 - L45
D PLC ±–
2 PLC ±–
3 PLC ±–
4 PLC ±–
ANGLES/WINKEL ±1°
FINISH/OBERFLAECHE/FARBE –
MATERIAL –

DWN M. Dauber 11-AUG-03
CHK T. Kilian 18-AUG-03
APVD D. Duenkel 18-AUG-03
NAME
PRODUCT SPEC PRODUKTSPEZ. 108-18104-1
APPLICATION SPEC VERARBEITUNGSSPEZ. –
WEIGHT GEWICHT –

AMP tyco Electronics AMP GmbH
D - 64625 Bensheim

MIXED TAB HEADER,42POS.
Mix Messerleiste,42pol.

SIZE A1 | CAGE CODE 00779 | DRAWING NO. ZEICHNUNGS-NR. C-1718093 | RESTRICTED TO NUR FUER –

CUSTOMER DRAWING /KUNDENZEICHNUNG | MASSSTAB 2:1 | BLATT 1 OF 1 VON 1 | REV A1

AMP 4805 REV 27JUN96

09FEB-04 09:38:06 eg002936 /home/eg002936/mod/s.1718093.1.c