防水大型ロックハンドル
WATERPROOF LARGE-SIZED LOCK HANDLES

ステンレス　防水　耐火　CAD

A-1326 ステンレス製　**A-326** 亜鉛合金製

クラッチ機構採用＝確実操作

（社）日本配電制御システム工業会　非常用配電盤等機器認定委員会登録品
耐火形扉用把手
PAT.PEND.

A-1326-2　A-326-2・3-H　A-326-4　A-326-4-H

特　徴　Feature

- 防水タイプ（パッキン・Oリング使用）
- 頑強な作りのロックハンドル
- クラッチ板の位置により、半ロック状態の確認ができます。
- 耐熱・耐塩・耐酸（A-1326）
- 防錆アップのサチライトクロムめっき（A-326）
- 左右兼用型

- Waterproof (using packing and O-ring)
- Durable construction lock handle.
- Half-locking can be checked with the position of clutch plate.
- Heat-resistant, salt-resistant and acid-resistant. (A-1326)
- More rustproof satellite chrome plating. (A-326)
- For both left-hand and right-hand use.

仕　様
〔A-1326〕
- 材　　質：ステンレス鋼鋳物（SUS304）
- 表面仕上：切削加工
- 最大適用板厚：10mm
- 付 属 品：大ナット・ビスセット

〔A-326〕
- 材　　質：亜鉛合金（ZDC）
- 表面仕上：サチライトクロムめっき（MZCr）
- 最大適用板厚：10mm
- 付 属 品：大ナット・ビスセット

用　途　● 大型屋外キュービクル・屋外配電盤
納　期　● 標準品・・・納期お問合せください
備　考
- 止め金の詳細は646～650ページをご参照ください。
- A-326-3のハンドル逆回転仕様、A-326-3-L（04317）もあります。
- 他の材質でも製作致します。お問合せください。
- 本製品の止め金取付け用ねじは、緩み防止のため「緩み防止剤」の塗布をお奨め致します。

〔A-326-H〕
仕　様
- 材　　質：亜鉛合金（ZDC）
- 表面仕上：サチライトクロムめっき（MZCr）

Specifications
〔A-1326〕
- Material: Main body: Cast stainless steel (SUS304)
- Finish: Main body: Cutting
- Max. applicable panel thickness: 10mm
- Accessories: Large nut and screws

〔A-326〕
- Material: Zinc alloy (ZDC)
- Finish: Satellite chrome plating (MZCr)
- Max. applicable panel thickness: 10mm
- Accessories: Large nut and screw

Specific use Remarks
- Large outdoor cubicles and power boards
- For details of stopper plate, see page 646 to 650.
- It is recommended that thread-locking fluid be used to prevent loosening of the mounting screws for the catch.

〔A-326-H〕
Specifications
- Material: Zinc alloy (ZDC)
- Finish: Satellite chrome plating (MZCr)

〔本体〕Main body

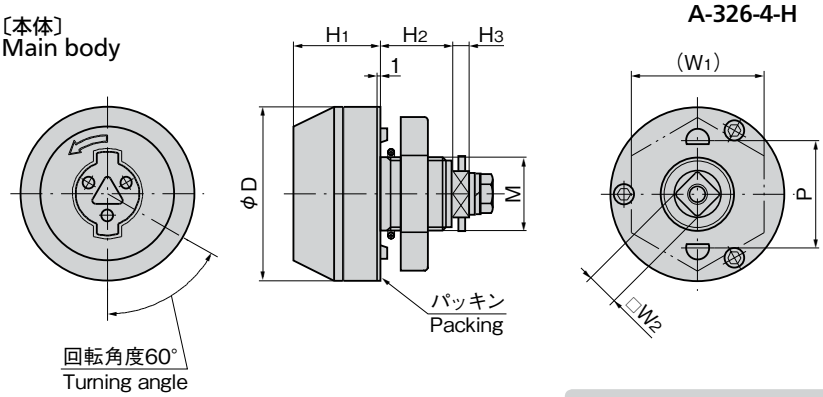

〔ハンドル〕Handle

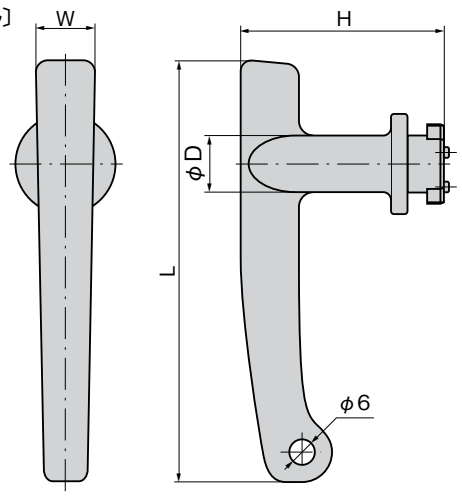

パネル穴明け寸法
Panel drilling dimensions
A-1326-2,3
A-326-2,3

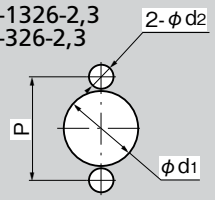

パネル穴明け寸法
Panel drilling dimensions

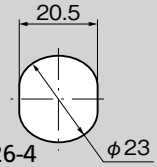

A-1326-4
A-326-4

取付け方法
Installation method

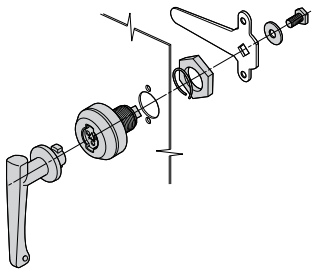

使用例
Example of application

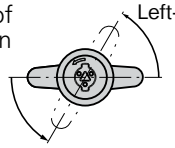

〔ハンドル〕Handle

商品番号 Product No.	RoHS	CAD	備　考 Remarks	L	W	H	φD	製品質量(g) Mass	コード Code	単　価 Price	量販価格 Bulk Price 数量 Quantity	単価 Price
A-326-2・3-H	●		A-1326-2, A-326-2 A-1326-3, A-326-3	125	18	60	18	271	02813	¥800	15個～	¥768
A-326-4-H	●		A-1326-4, A-326-4	100	14	48.5	14	136	02211	¥600	15個～	¥576

※耐火形扉用把手はステンレス製A-1326-2～4が対応しています。
※Stainless A-1326-2 to 4 are compatible with handles for fire-resistant doors.

〔本体〕Main body

商品番号 Product No. SUS	ZDC	RoHS SUS	ZDC	CAD SUS	ZDC	(W1) SUS	ZDC	□W2	H1	H2	H3	φD	φd1	φd2	P	M	製品質量(g) Mass SUS	ZDC	コード Code SUS	ZDC	単　価 Price SUS	ZDC	量販価格 Bulk Price SUS 数量 Quantity	SUS 単価 Price	ZDC 数量 Quantity	ZDC 単価 Price
耐火 Fire-resistance A-1326-2	A-326-2	●		2D	2D	46	35	12	28	26	6	64	27	8.5	40	26	570	515	02801	02800	¥7,800	¥2,850	5個～	¥7,488	5個～	¥2,736
耐火 Fire-resistance A-1326-3	A-326-3-R	●		2D	2D/3D	40	35	10	26	21.5	5	52	23	7.5	32	22	373	328	02814	02811	¥7,000	¥2,100	5個～	¥6,720	10個～	¥2,016
耐火 Fire-resistance A-1326-4	A-326-4	●		2D	2D	32	32	8	22	13.5	5	38					174	160	02802	02201	¥6,000	¥2,000	5個～	¥5,760	10個～	¥1,920

●：RoHS指令対応品　▲：RoHS指令に対応可能です。

※大量のご注文は更にお安くなります。