THIS DRAWING IS UNPUBLISHED
VERTRAULICHE UNVEROEFFENTLICHTE ZEICHNUNG
© COPYRIGHT 2010 TE Connectivity
RELEASED FOR PUBLICATION 30.SEP. 2010
FREI FUER VEROEFFENTLICHUNG
ALL RIGHTS RESERVED.
ALLE INTERNATIONALEN RECHTE VORBEHALTEN.

MATED WITH:
PASSEND ZU:
2120330/ 2120340

| LOC | DIST |
|---|---|
| A1 | – |

PROJEKT NR.: –

REVISIONS
AENDERUNGEN

| P | LTR | DESCRIPTION BESCHREIBUNG | DATE | DWN | APVD |
|---|---|---|---|---|---|
| | B1 | NEW DRAWING CREATED | 13JAN2011 | SH | HEIN |
| | C1 | REVISION CHANGED ON PRODUCT REVISION | 07APR2011 | KHH | HEIN |
| | C2 | NOTES ADDED | 01JUL2011 | KHH | HEIN |
| | | | | | |

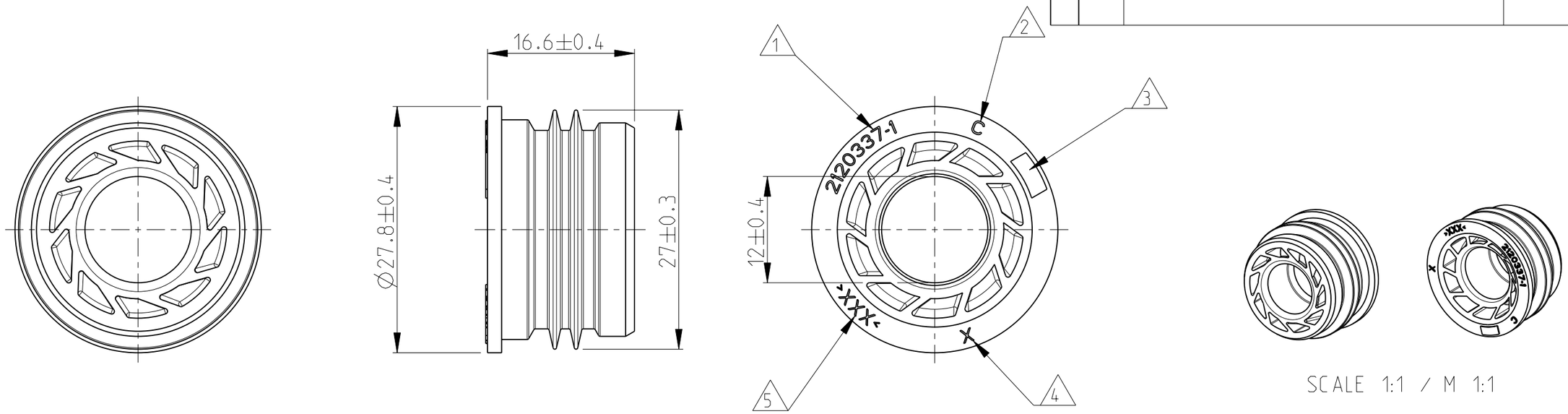


SCALE 1:1 / M 1:1

1 PARTNUMBER
2 REVISION STATUS
3 DATE WW/YY
4 CAVITY IDENTIFIER
5 MATERIAL IDENTIFIER
6 PACKAGING: PARTS IN PE-BAG
BULK PACKED INTO FOLDING BOX

1 SACHNUMMER
2 REVISIONSSTAND
3 DATUM WW/JJ
4 NESTKENNZEICHNUNG
5 MATERIALKENNZEICHNUNG
6 VERPACKUNG: TEILE ALS SCHUETTGUT IN
PE-BAG IN EINEM KARTON VERPACKT

**-1** AS SHOWN
WIE GEZEICHNET

| WIRE DIAMETER [MM] KABELDURCHMESSER [mm] | SURFACE/COLOUR Oberflaeche/Farbe | MATERIAL | WEIGHT (g) | DESCRIPTION BENENNUNG | PART-NO. TEILE-Nr. |
|---|---|---|---|---|---|
| Ø13-Ø16.7 | BLACK | TPV (EPDM+PP) | 3.58 | CABLE SEAL KABELDICHTUNG | 2120337-1 |

THIS DRAWING IS A CONTROLLED DOCUMENT.
DIESES ZEICHNUNGSDOKUMENT WIRD DURCH AMP INCORPORATED KONTROLLIERT.
AENDERUNGEN, DIE DEM TECHNISCHEN FORTSCHRITT DIENEN, SIND VORBEHALTEN.
DEN JEWEILS LETZTGUELTIGEN AENDERUNGSSTAND ERFAHREN SIE AUF ANFRAGE.

DIMENSIONS: MASSEINHEITEN: mm

TOLERANCES UNLESS OTHERWISE SPECIFIED: ALLGEMEINTOLERANZEN

| | |
|---|---|
| 0 PLC | ±0.25 |
| 1 PLC | ±0.2 |
| 2 PLC | ±0.1 |
| 3 PLC | ±- |
| 4 PLC | ±- |
| ANGLES/WINKEL | ±2° |

MATERIAL –
FINISH/OBERFLAECHE/FARBE –

DWN S. HASS 30SEP2010
CHK K.-H. HESS 30SEP2010
APVD S. HEIN 30SEP2010
PRODUCT SPEC PRODUKTSPEZ. 108-94252
APPLICATION SPEC VERARBEITUNGSSPEZ. 114-91067
WEIGHT GEWICHT –

TE Connectivity

NAME
CABLE SEAL
KABELDICHTUNG
MOTORMAN HYBRID CONNECTOR

| SIZE | CAGE CODE | DRAWING NO ZEICHNUNGS-NR. | RESTRICTED TO NUR FUER |
|---|---|---|---|
| A3 | 00779 | C-2120337 | – |

CUSTOMER DRAWING /KUNDENZEICHNUNG
SCALE MASSSTAB 2:1 SHEET BLATT 1 OF VON 1 REV C2

1470-19 (3/11)

Pro/ENGINEER DRAWING