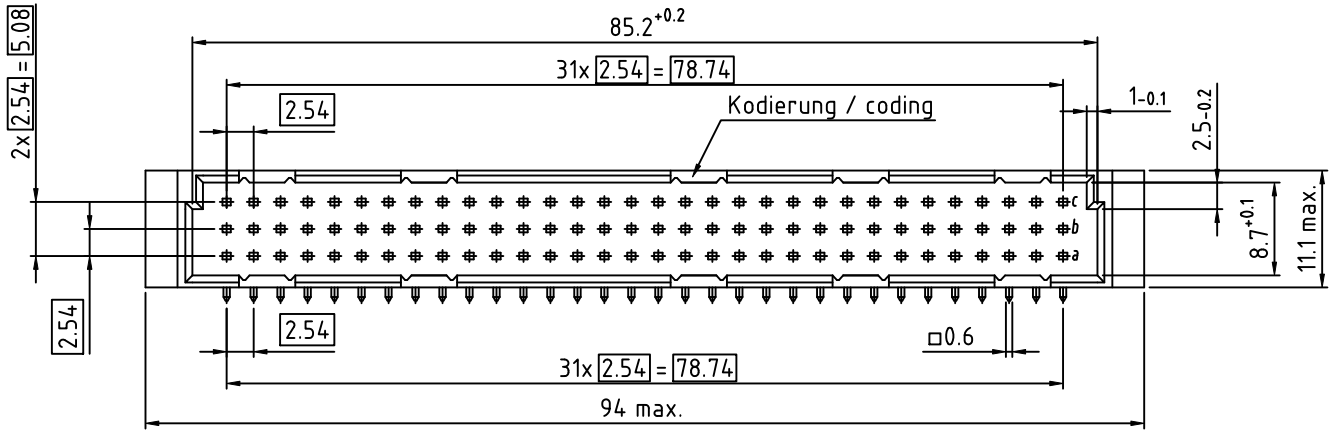

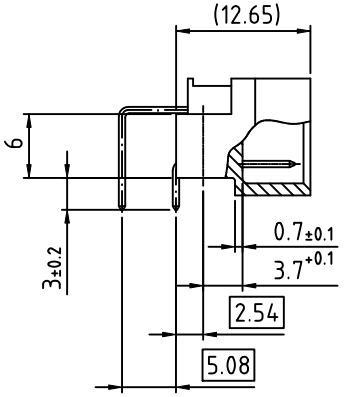

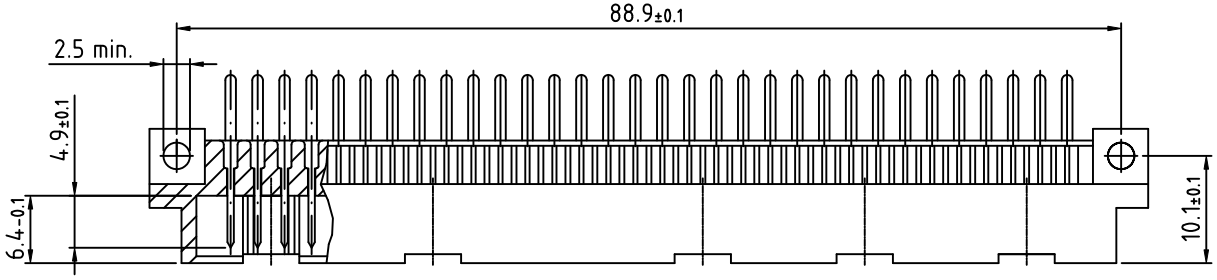

103-40034 C64M a,c
3mm Löt GK II / dip solder class II

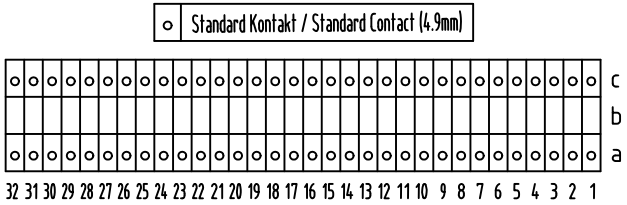

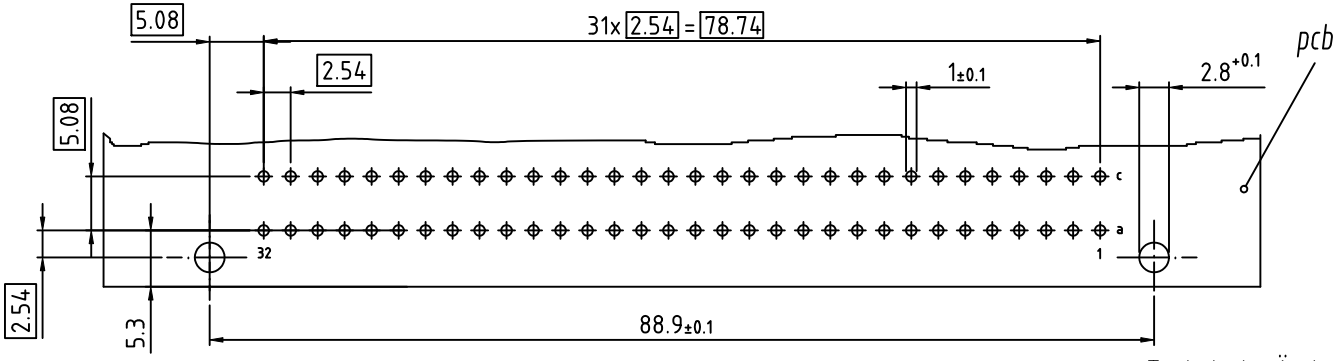

Technische Änderungen vorbehalten / all data subject to amendment without notice

Werkstoff / Material:				Allgemeintoleranz / General tolerances			Maßstab / Scale: 2:1
				Tolerierungsgrundsatz / Fundamental tolerancing principle DIN ISO 8015		A3	Verwendungsbereich / Range of application: Kundenzeichnung / customer drawing
					Datum / Date	Name / Name	Benennung / Description: C-Messerleiste / C-male connector, 3mm Löt / dip solder, nach / according to IEC 60603-2 (DIN 41612)
				Erst./Drawn	09.10.1997	B. G.	
				Gepr./Insp.			
02	drawing modified	10.05.2010	Kowat.	ept GmbH www.ept.de			Zeichnungsnummer / Drawing number: 103-40034
01	Zng. überarbeitet	26.08.2009	Mil.				Art / Art: C
Version/ Version	Änderung / Revision	Datum/Date	Name/Name				Blatt / Sheet: 1
							Status/Status
							Gewicht / Weight:

© Weitergabe sowie Vervielfältigung dieses Dokuments, Verwertung und Mitteilung seines Inhalts sind verboten, soweit nicht ausdrücklich gestattet. Zuwiderhandlungen verpflichten zu Schadensersatz. Alle Rechte für den Fall der Patent-, Gebrauchsmuster- oder Geschmacksmustereintragung vorbehalten.