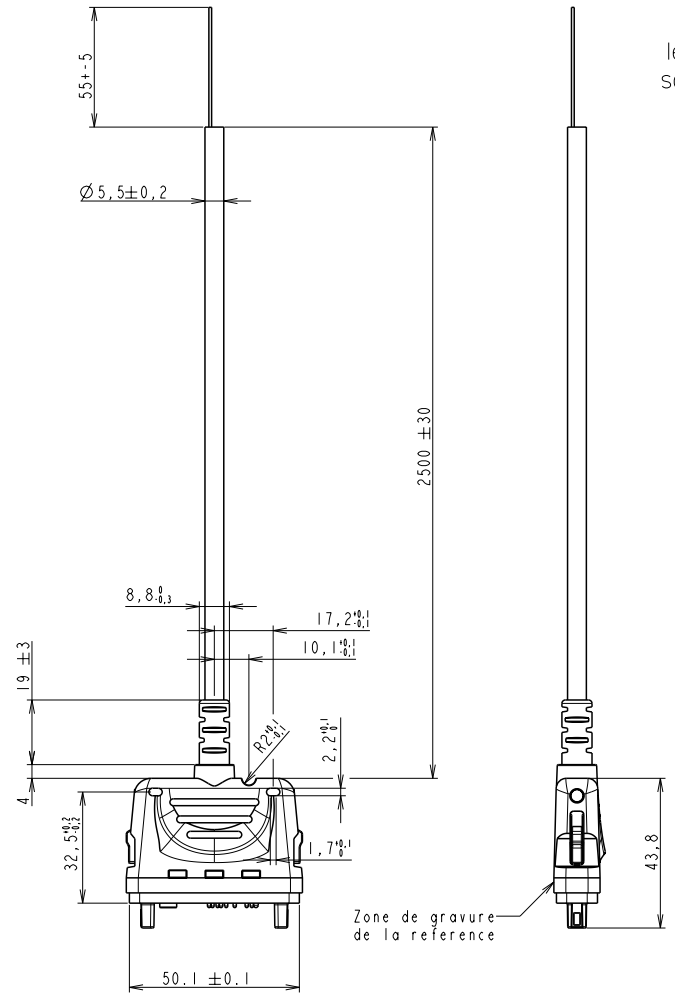

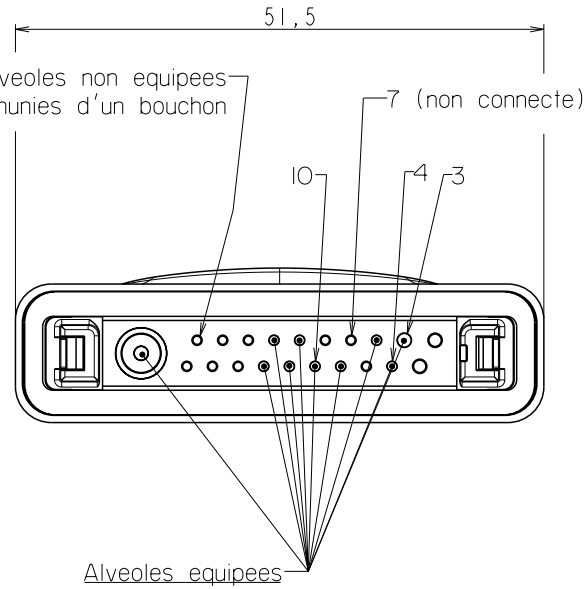

MARQUAGE FICHE SUR CAPOT en gravure

D3 annee semaine C FCI

exemple: D3 02 05 C FCI

D3= code produit
C= indice majeur du produit
FCI= code fournisseur

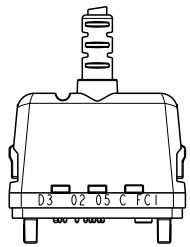

REP	FONCTION	COULEUR
21	ANTEXT	CABLE RG178
20	--	--
19	--	--
18	--	--
17	--	--
16	--	--
15	--	--
14	VC3V3-ACC	JAUNE
13	AFM	ROUGE
12	AFP	VERT
11	ITFIN	BLEU
10	MXANA	BLANC
9	--	--
8	SCLPTT	GRIS
7	NON CONNECTE	MARRON
6	--	--
5	MICO	ROSE
4	MIC	VIOLET
3	MASSE	NOIR
2	--	--
1	--	--

LE CABLE EST CONSTITUE DE :

-8 conducteurs AWG28

-1 paire AWG 28 blindee par guipage

-1 fil coaxial RG178

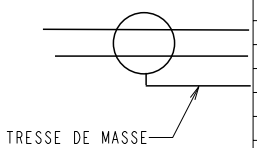

CATALOG NUMBER :MPA3-ECF-0025C

FCI www.fciconnect.com		surface ISO 1302	tolerance ISO 406 ISO 1101	projection	mm
Dr	J.GASSIES	02/05/28	Product family -	size A2	Scale 1/1
Eng	M.FONTENEAU	02/05/28	Spec ref -		
Chr	P.BLONDEAU	02/05/28	Material SEE NOTES	ECN	LS2063
Appr	RIBEAU	02/05/28			RELEASED
title	FICHE ACCESS DISCRET PG2 AVEC ANTENNE		dwg no C65-MPA3-C		Rev. A
catalog no -			CUSTOMER COPY		sheet 1 of 1

Tous droits strictement reserves. Reproduction ou communication a des tiers interdite sous quelque forme que ce soit sans autorisation ecrite du proprietaire. Propriete de c FCI. Droits de reproduction FCI.

All rights strictly reserved. Reproduction or issue to third parties in any form whatever is not permitted without written authority from the proprietor. Property of FCI. Copyright FCI.