天蓋用ステー
STAYS FOR CANOPIES

RoHS　チタン　ステンレス　CAD

B-2040 チタン製　**B-1040** ステンレス製　**B-40** 鉄製

PAT.PEND.

B-1040-1-R

B-40-3-L

特　徴　Feature

- チタン製で耐食性に優れています。(B-2040)
- 小型で取付けスペースを取りません。
- 右用・左用(本図・写真共右用です。)

- It's made of pure titanium so it's corrosion-resistant.(B-2040)
- It's small-sized so installing space is minimum.
- The left type or right type (drawings show the right type).

仕　様　●材　質：B-2040／純チタン2種
B-1040／冷間圧延ステンレス鋼板(SUS304)
B-40／冷間圧延鋼板(SPCC)
●表面仕上：B-2040／ビーズショット処理
B-1040／バレル研磨
B-40／クロムめっき(MFCr)

用　途　●計測機器・通信機器の天蓋

納　期　●標準品・・・即納します

Specifications　●Material: B-2040:Pure titanium grade2
B-1040: Cold rolled stainless steel plate (SUS304)
B-40: Cold rolled steel plate (SPCC)
●Finish: B-2040: Beading process
B-1040: Barrel polishing
B-40: Chrome plating (MFCr)

Specific-use　●Canopies of Measuring and communication equipment

〔B-2040-1-R
B-1040-1-R
B-40-1-R〕

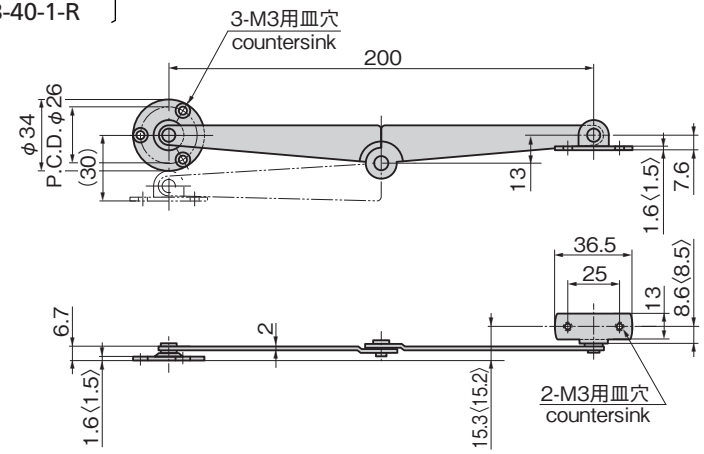

〔B-40-2-R〕

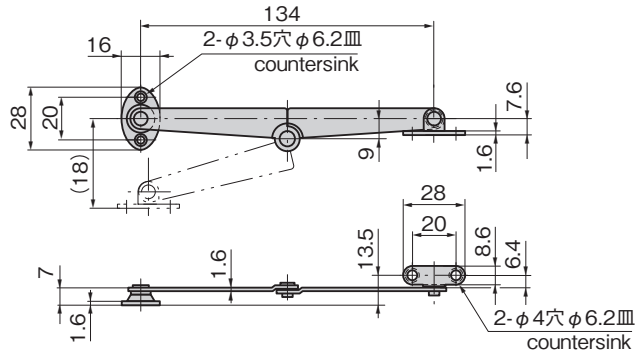

〔B-1040-3-R
B-40-3-R〕

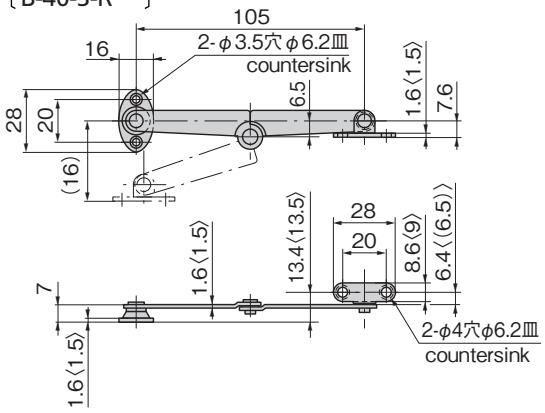

〈　〉内寸法はステンレス製
Dimensioning in angle brackets are for stainless steel.

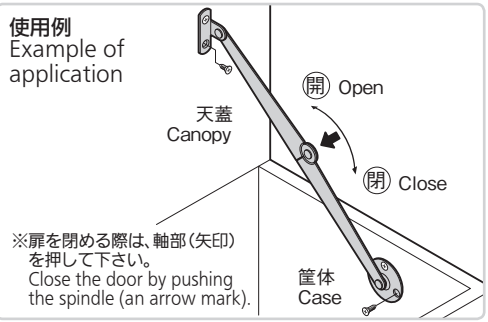

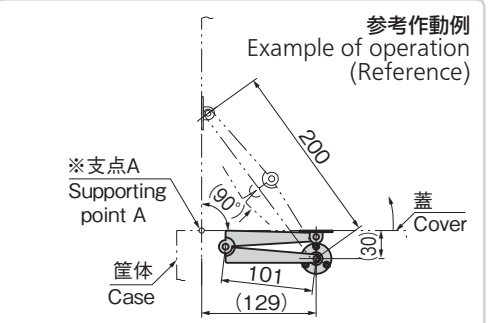

※支点A　蓋開閉支点、この支点位置により開角度が変ります。
*Supporting point A: cover opening/closing supporting point. With this position, opening angle changes

商品番号 Product No.	RoHS	CAD	材質 Material	備考 Remarks	許容荷重N(kgf) Allowable load	製品質量(g) Mass	コード Code	単価 Price	量販価格 Bulk Price 数量 Quantity	単価 Price
B-2040-1-L	●		Ti	左用 Left type	145 (15)	38	12890			
B-2040-1-R	●			右用 Right type		38	12891			
B-1040-1-L	●	2D/3D	SUS	左用 Left type		70	11803	¥720	15個～	¥691
B-1040-1-R	●	2D/3D		右用 Right type		70	11804	¥720	15個～	¥691
B-1040-3-L	●	2D/3D		左用 Left type		20	13010	¥600	15個～	¥576
B-1040-3-R	●	2D/3D		右用 Right type		20	13011	¥600	15個～	¥576
B-40-1-L	●		SPCC	左用 Left type		70	10120	¥270	30個～	¥262
B-40-1-R	●	2D		右用 Right type		70	10121	¥270	30個～	¥262
B-40-2-L	●	3D		左用 Left type		30	10122	¥200	40個～	¥194
B-40-2-R	●	2D/3D		右用 Right type		30	10123	¥200	40個～	¥194
B-40-3-L	●			左用 Left type		20	10124	¥190	40個～	¥184
B-40-3-R	●	2D		右用 Right type		20	10125	¥190	40個～	¥184

●：RoHS指令対応品　▲：RoHS指令に対応可能です。　※大量のご注文は更にお安くなります。