ポップハンドル
POP HANDLES

RoHS　マスターチェンジ　CAD

A-412-B
亜鉛合金製

A-412-B

PAT.PEND.

キーNo.Z00288
Key

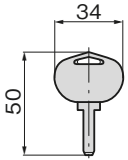

パネル穴明け寸法
Panel drilling dimensions

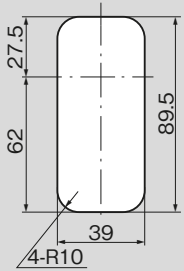

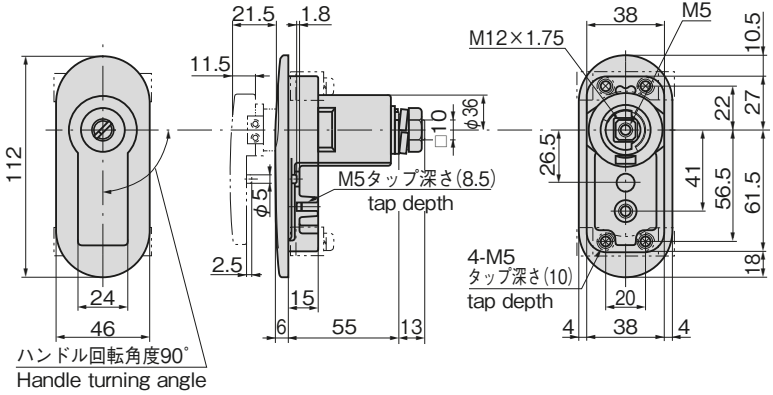

商品番号 Product No.	RoHS	CAD	製品質量(g) Mass	コード Code	単価 Price	量販価格 Bulk Price 数量 Quantity	量販価格 Bulk Price 単価 Price
A-412-B	●	2D	598	01537	¥5,600	5個～	¥5,376

●：RoHS指令対応品　　※大量のご注文は更にお安くなります。
▲：RoHS指令に対応可能です。

特　徴　Feature

- 日本自動販売システム機械工業会規格品錠前が組込み可能
- ハンドルを押込むだけのワンアクション施錠
- 左右兼用型(カムを裏返すと左右の入替えができます。)

- The standard lock by Japan Vending System Manufacturers Association can be incorporated.
- To be locked one-action by pressing the handle.
- For both left-hand and right-hand use (the left-hand or right-hand use can be changed by reversing the cam.)

仕　様
- 材　　質：亜鉛合金(ZDC)
- 表面仕上：クロムめっき(MZCr)
- 鍵 番 号：Z00288
- 同一鍵番号・鍵違い・指定番号も製作致します。
- 最大鍵違い数：17万7,000通り
- 付 属 品：キー2本・取付け板・ビスセット

動　作
1. 開扉時はキーを右に回し、ポップアップしたハンドルを左(右)に回します。
2. キーは本体から抜くことが可能です。
3. 閉扉時はハンドルを元の位置に戻し、押込み施錠します。

用　途
- 自動販売機・環境機器・制御盤

納　期
- 標準品・・・納期お問合せください

備　考
- ハンドル部分がステンレス製もあります。(A-1412)
- マスターシステムの組込みが可能です。

Specifications
- Material: Zinc alloy (ZDC)
- Finish: Chrome plating (MZCr)
- Key No.: Z00288
- Keyed alike, key differences and specified No. are available.
- No. of max. key differences: 177,000
- Accessories: Two keys, installation plate and screws

Operation
1. To open door turn key clockwise and turn popped-up handle counterclockwise (clockwise).
2. Key can be removed from the main body.
3. To close door return handle to its original position and push in to lock.

Specific-use
- Vending machines, environment equipment and control boards

Remarks
- Master key system or the handle of stainless steel-made are available (A-1412).