アウトサイドガスケットハンドル
OUTSIDE GASKET HANDLES

RoHS 三方締 TAK60 マスターチェンジ キーチェンジ CAD

A-462
亜鉛合金製

PAT.PEND.

A-462-1-1R（右開き用）
Right-hand use

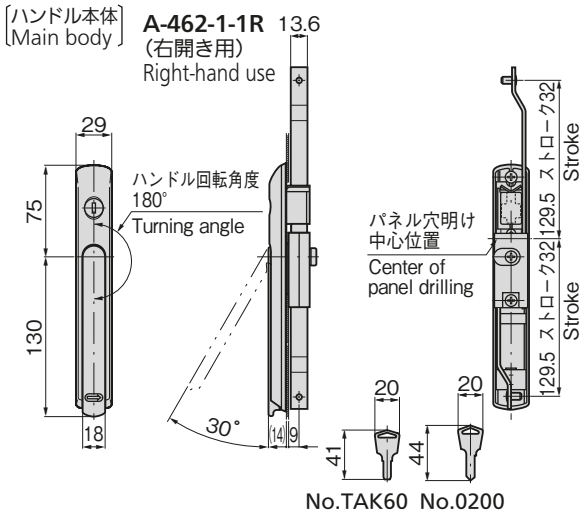

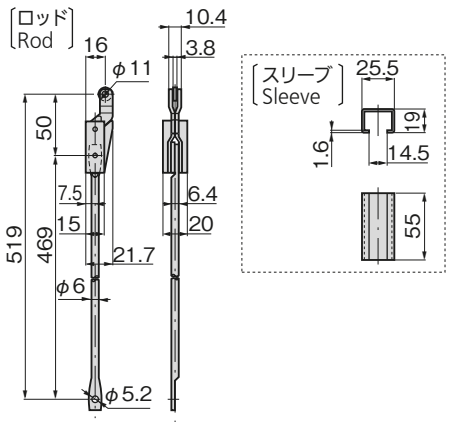

パネル穴明け寸法1/2
Panel drilling dimensions

筐体穴明け寸法
Case drilling dimensions

扉穴明け寸法
Door drilling dimensions

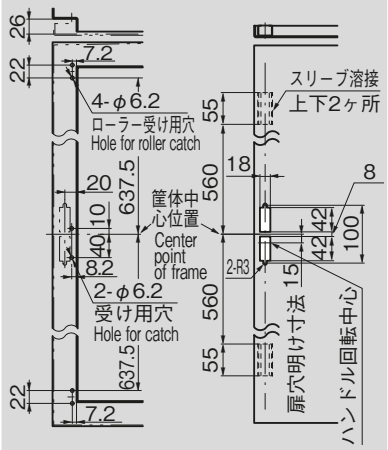

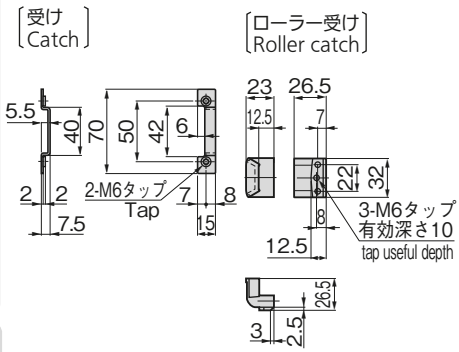

作動例 Example of operation

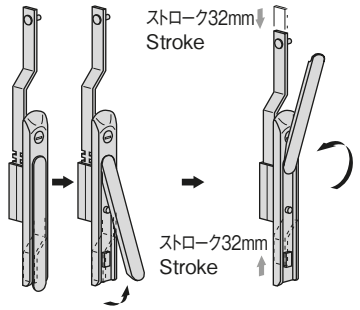

使用例
Example of application

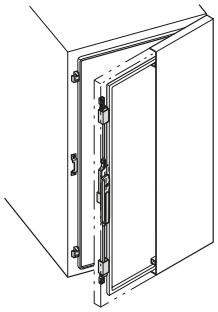

特　徴　Feature

- パッキンの外側にハンドルを取付けるので、防水を必要とする際にハンドル取付け部にコーキング等を施す必要がありません。
- シーリングエリア外にハンドルを取付ける為、庫内のスペースを有効に利用できます。
- スリムなボディーで大きなストローク（32mm）が得られます。
- 筐体の大きさが変わっても、ロッドの長さを変える必要がありません。
- ロッド受けと推奨ヒンジB-71-3とは、取付けに互換性があります。またハンドルのパネル穴明けも上下対称となっている為、筐体の設計が容易に行えます。（扉の勝手を選びません）
- 錠前は操作性に優れた防塵シャッター付新型リバーシブルキーTAK60を標準装備（A-462-1-1-TAK60）
- 右用・左用・鍵付・鍵なしがあります。

- The handles are attached outside of the packing so no calking etc is needed for the handle fixed parts when making theses watertight.
- The handles are attached outside of the sealing area so the inside spaces can be used maximum.
- Their body is slim and also a large stroke of 32mm can be obtained.
- It is not necessary to change the rod length no mater how the case needs to be changed in size.
- The rod catch and the recommended hinge B-71-3 are interchangeable when fixing. Also the upper and lower handle panel drilling holes are symmetrical so it is easy to design the case (these can be used with various doors).
- The lock comes standard with the TAK60, a new-style reversible key with an easy-to-use dustproof shutter. (A-462-1-1-TAK60)
- Right-hand use or Left-hand use, with lock or without lock.

仕　様
- 材　質
  本体・ローラー受け／亜鉛合金（ZDC）
  ローラーユニット／冷間圧延鋼板・ポリアセタール（POM）
  スリーブ・受け／冷間圧延鋼板（SPCC）
- 表面仕上
  本体／サチライトクロムめっき（MZCr）
  スリーブ・受け／亜鉛めっきクロメート処理（MFZn-C）
  ローラー受け／亜鉛めっきクロメート処理（MFZn-C）
- 鍵 番 号：TAK60・0200
- 付 属 品：キー2本・スリーブ2個・ローラー受け2個・受け・ローラーユニット2個・CS型止め輪2個・スペーサー・ハンドル回転指示シール1枚
- 適用板厚：1.6～2.3mm（1.6mmの扉に取付ける場合のみ付属のスペーサーをご使用ください。）

用　途
- 通信用ラック

納　期
- 標準品・・・納期お問合せください

備　考
- マスターシステム、指定同番、鍵違い、鍵なしも製作します。お問合せください。
- その他のロッド長さをご希望の場合は、お問合せください。
- 観音扉仕様も製作致します。お問合せください。
- 本製品の止め金取付け用ねじは、緩み防止のため「緩み防止剤」の塗布をお奨め致します。

Specifications
- Material
  Main body・roller catch: Zinc alloy (ZDC)
  Roller unit : Cold rolled steel (SPCC), polyacetals (POM)
  Sleeve catch: Cold rolled steel (SPCC)
- Finish
  Main body: Satellite chrome plating (MZCr).
  Sleeve/Catch: Zinc plating chrome treatment (MFZn-C).
  Roller catch: Zinc plating chrome treatment (MFZn-C).
- Key No.: TAK60 ,0200
- Accessories: Two keys, two sleeves, two roller catches, catch, two roller units, two CS stopper rings, spacer and one sticker indicating which way to turn the handle.
- Applicable panel thickness: 1.6 to 2.3mm (Use the spacer in case of 1.6mm)

Specific use
- Communication racks.

Remarks
- For rods with various lengths, consult us.
- It is recommended that thread-locking fluid be used to prevent loosening of the mounting screws for the catch.

商品番号 Product No.	RoHS	CAD	備　考 Remarks	鍵番号 Key No.	製品質量(g) Mass	コード Code	単　価 Price	量販価格 Bulk Price 数量 Quantity	単価 Price
A-462-1-1L-TAK60	●	2D	左開き用 Left-hand use	TAK60	640	04091	¥6,400	5個～	¥6,144
A-462-1-1L	●	2D		0200	640	03294	¥6,400	5個～	¥6,144
A-462-1-2-L	●	2D		鍵なし Without lock		03320	¥5,500	5個～	¥5,280
A-462-1-1R-TAK60	●	2D/3D	右開き用 Right-hand use	TAK60	640	04092	¥6,400	5個～	¥6,144
A-462-1-1R	●	2D		0200	640	03205	¥6,400	5個～	¥6,144
A-462-1-2-R	●	2D		鍵なし Without lock		03319	¥5,500	5個～	¥5,280

●：RoHS指令対応品　▲：RoHS指令に対応可能です。　※大量のご注文は更にお安くなります。