NICHT VERMASSTE KANTEN SIND NICHT MAßSTÄBLICH

ÄNDERUNGEN DIE DEM TECHNISCHEN FORTSCHRITT DIENEN, BEHALTEN WIR UNS VOR

VERTRAULICH
UNVERÖFFENTLICHTE ZEICHNUNG. ALLE RECHTE VORBEHALTEN. VERVIELFÄLTIGUNG UND WEITERGABE NUR MIT GENEHMIGUNG DURCH AMP DEUTSCHLAND GMBH

ZEICHNUNG GESCHÜTZT DURCH ©COPYRIGHT 1993 AMP DEUTSCHLAND GMBH ALLE RECHTE VORBEHALTEN

REV.	ÄNDERUNG	DATUM	NAME
-	-	-	-

NUMMER 965430

VERWENDET FÜR -

PASSEND ZU -

CAD-ORIGINAL ZEICHNUNG NICHT ÄNDERN

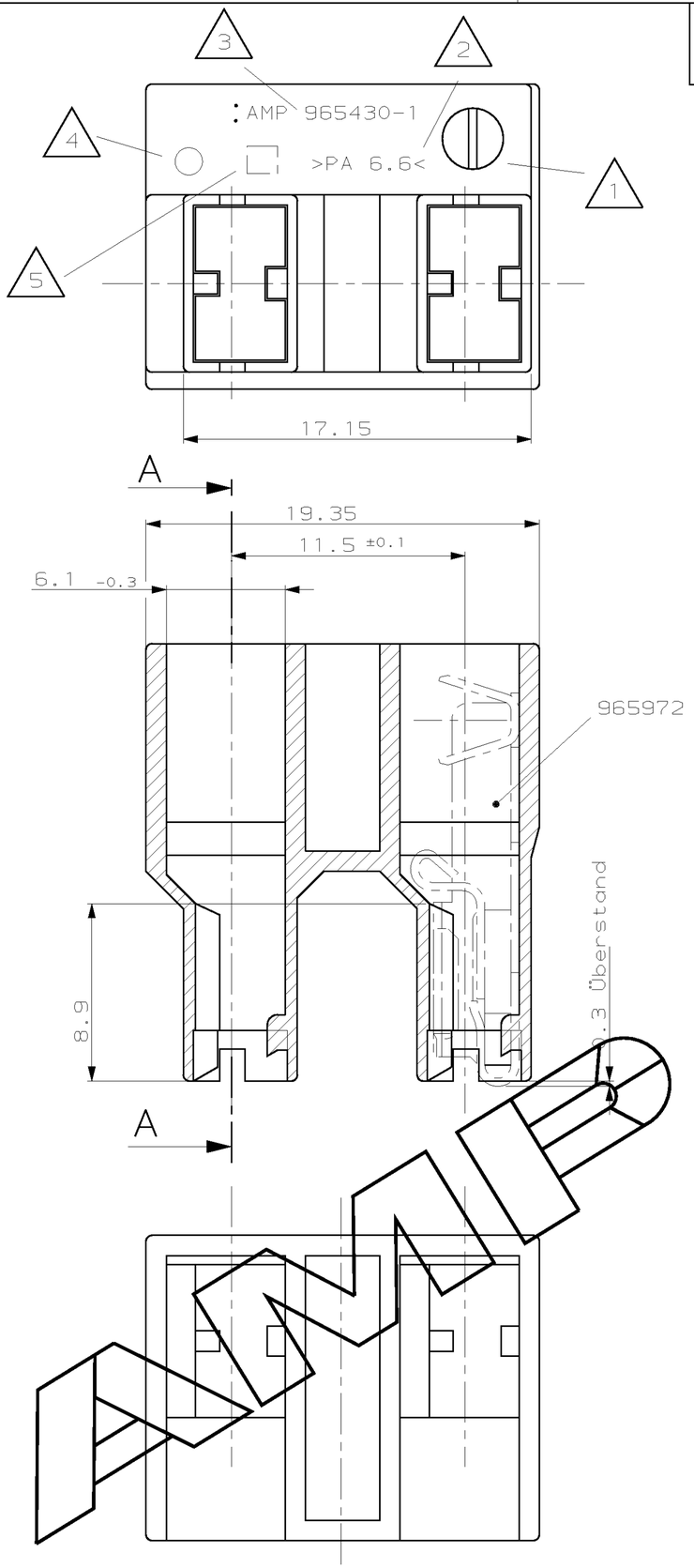

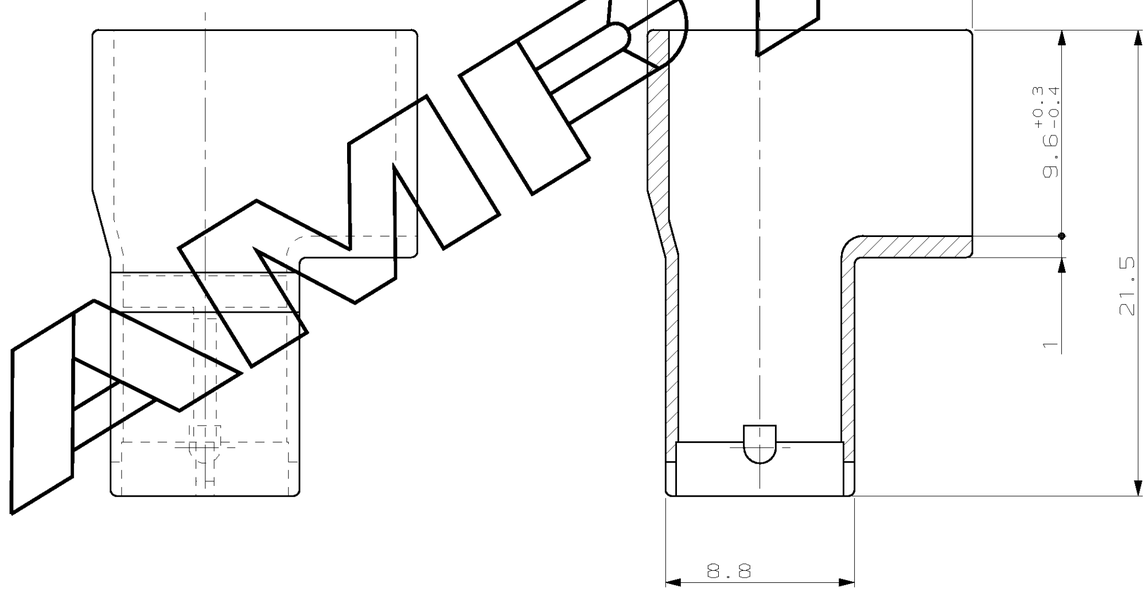

6 Nicht vermaßte Radien $0.3^{+0.2}$

5 Änderungszustand

4 Nestkennzeichnung

3 AMP Teile Nr.

2 Materialkennzeichnung

1 Datumsuhr

Verwendet mit POSITIVE LOCK FLAG STECKHÜLSE 6.3, -Spezial- 965972

LOC A1

DIST -

WAR NR. -

BESTELL-NR.	POS.	STÜCK	BENENNUNG EINZELTEIL	WERKSTOFF	OBERFLÄCHE / FARBE
965430-1	–	–	–	PA 6.6	schwarz

GEZ. Geberzahn 02.11.93

GEPR. Schwäger 04.11.93

ZEICHNUNG GÜLTIG AB .....

AMP | AMP DEUTSCHLAND GmbH D-63225 Langen

BENENNUNG: 6.3 POS. LOCK Gehäuse, 2-polig -Spezial-

K

NICHT TOLERIERTE MASSE: ± 0.3, ± 1,5°

FORMAT: A2

ZEICHNUNGS-NR.: 965430

MASSTAB: 5:1

BLATT: 1 VON 1

REV.: A1

AMP-EN-555 REV 9-93

30-JUL-92 11:34:06 mn5530 /home/amp12.germ/m2d/sheet s.customer.m2