THIS DRAWING IS UNPUBLISHED. RELEASED FOR PUBLICATION -,- .
© COPYRIGHT - BY TYCO ELECTRONICS CORPORATION. ALL RIGHTS RESERVED.

LOC	DIST
J	—

REVISIONS 変更

P	LTR	DESCRIPTION	DATE	DWN	APVD
	C3	REVISED ECR-08-016673	02JUL08	SF	KB

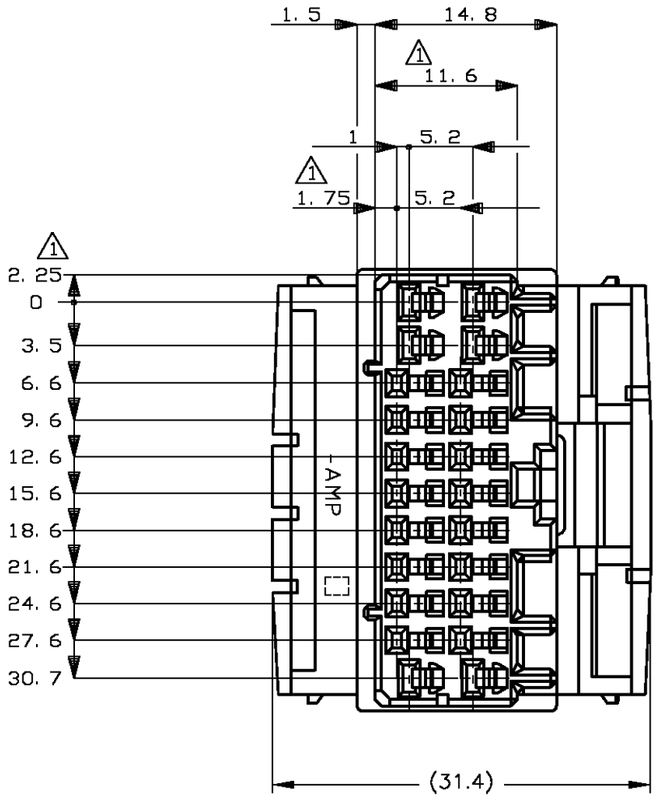

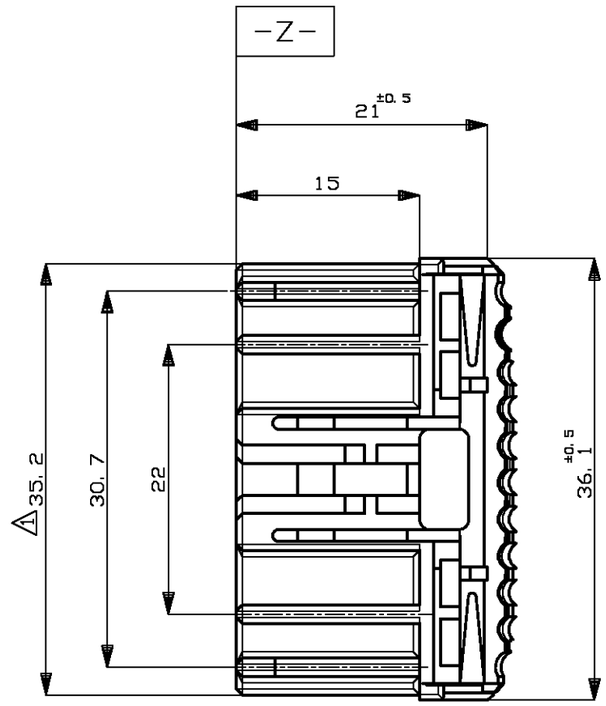

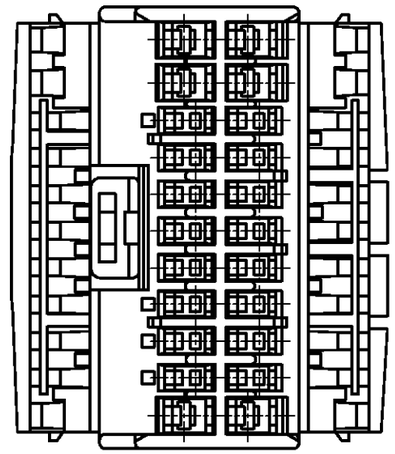

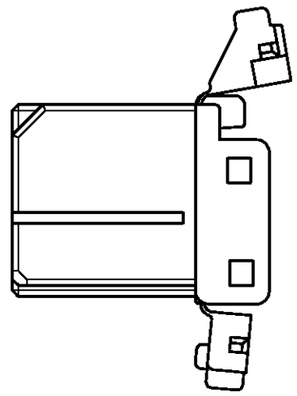

1 MUST BE KEPT BETWEEN -Z- AND 2mm
2. APPLIDE CONTACT PART NUMBER; 173681,173630,173631
3. APPLICABLE PRODUCT SPEC.; 108-5280

1 -Z- 面より2mmの範囲で測定
2. 内装するリセプタクルコンタクト型番；173681,173630,173631
3. 適用製品規格番号；108-5280

色（COLOR）	型番（PART NUMBER）
橙色（ORANGE）	175110-8
灰色（GRAY）	175110-6
青色（BLUE）	175110-5
白色（WHITE）	175110-1

THIS DRAWING IS A CONTROLLED DOCUMENT.

DIMENSIONS: 単位： 粍 mm

TOLERANCES UNLESS OTHERWISE SPECIFIED: 一般公差
0 PLC ±–
1 PLC ±–
2 PLC ±–
3 PLC ±–
4 PLC ±–
ANGLES ±–

GENERAL TOLERANCE 一般公差；
10以下 ：±0.2
10を越え30以下 ：±0.25
30を越え100以下 ：±0.3
角度 ：±3°

MATERIAL 材料: PBT
FINISH 仕上: –

DWN T.SHINOHARA 28SEP05
CHK K.BETSUI 28SEP05
APVD K.BETSUI 28SEP05
PRODUCT SPEC 製品規格 —
APPLICATION SPEC 取付適用規格 —
WEIGHT –

CUSTOMER DRAWING

Tyco Electronics
Tyco Electronics Corporation
Kawasaki, Japan

NAME 名称
040/070 HYBRID I/O CONNECTOR T.F
22POSITION PLUG HOUSING

SIZE	CAGE CODE	DRAWING NO 番号	RESTRICTED TO
A3	00779	C-175110	—

SCALE 尺度 2:1 SHEET 1 OF 1 REV C3