THIS DRAWING IS UNPUBLISHED. RELEASED FOR PUBLICATION ?,? .
© COPYRIGHT ? By – ALL RIGHTS RESERVED.

LOC	DIST
J	

REVISIONS
変更

P	LTR	DESCRIPTION	DATE	DWN	APVD
	P2	REVISED PER ECR-14-010014	31NOV2014	I.T	W.H

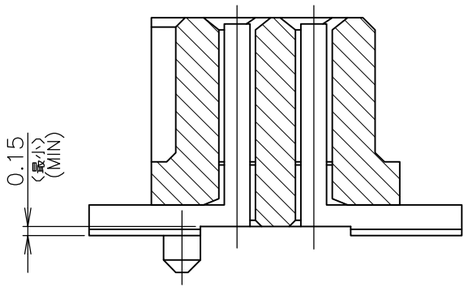

SECT "B"–"B"

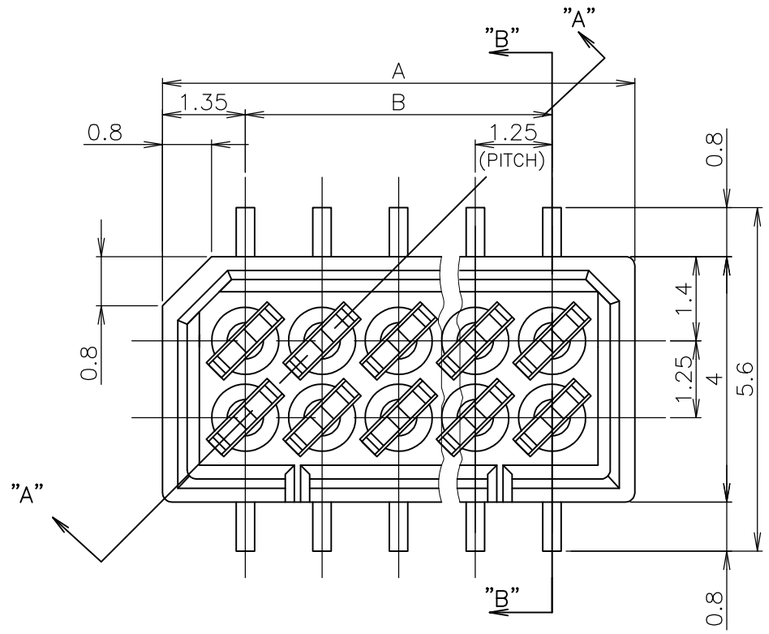

1 嵌合相手製品型番及び、嵌合時寸法は
MATING COUNTER PART NUMBER AND DIMENSIONS
表–1 参照のこと。
AFTER MATING: SEE TABLE 1.

嵌合時寸法: 巾(mm)×高さ(mm)
DIMENSIONS AFTER MATING : WIDE(mm) x HEIGHT(mm)

	MATING COUNTER CONN 嵌合相手側コネクタ POST HDR ASSY 製品型番	P/N	高さ H	REC HDR ASSY SMT V TYPE WITH BOSS X-174639-X
DIP TYPE	X-174643-X		3.95	5.6 (巾W) x 5.0 (高さH)
			5.95	5.6 (巾W) x 7.0 (高さH)
SMT TYPE	ボス無 WITHOUT BOSS	X-174645-X	3.95	5.6 (巾W) x 6.5 (高さH)
	ボス付 WITH BOSS	X-174821-X	5.45	5.6 (巾W) x 6.5 (高さH)
			5.95	5.6 (巾W) x 7.0 (高さH)
	ボス無 WITHOUT BOSS	X-178041-X	9.35	7.0 (巾W) x 10.5 (高さH)
	ボス付 WITH BOSS	X-176756-X		

TABLE 1 SMT TYPEは、巾及び高さ寸法に
SMT TYPE INCLUDE DIMENSIONS
半田付タイン部寸法を含みます。
OF SOLDER DIP TINE.

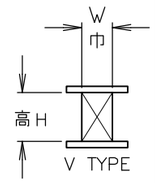

REC HEADER HOUSING
リセ・ヘッダー・ハウジング
PPS
(UL94V-0)

REC CONTACT
リセ・コンタクト
(ニッケル下地錫めっき仕上げ燐青銅
POST TIN PL.
Ni UNDER PL. ALL OVER Phos-Broz)
板厚: 0.3t
THK: 0.3t

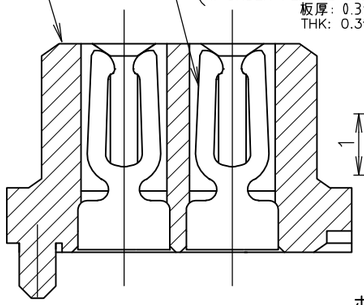

SECT "A"–"A"

ボス形状'B'
BOSS FORM 'B'

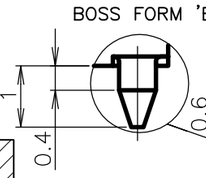

ボス形状 'A'
BOSS FORM 'A'

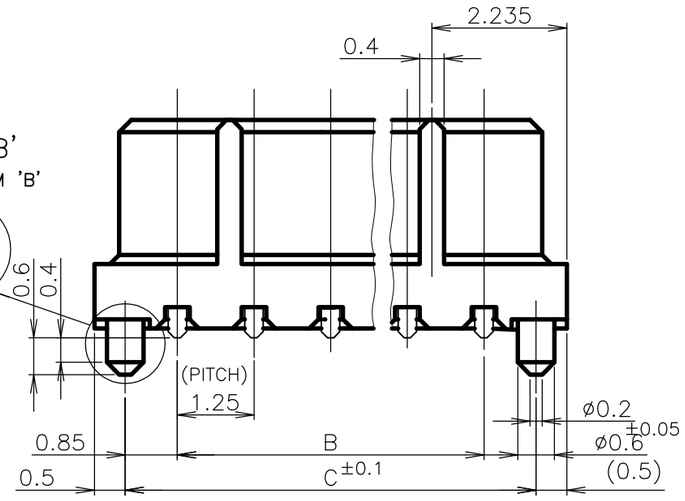

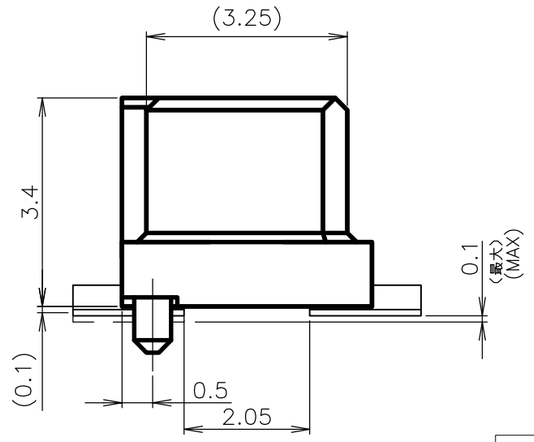

	'A'	12.95	11.25	13.95	20	5–	–0
		11.70	10.00	12.70	18	4–	–8
OBSOLETE		~~10.45~~	~~8.75~~	~~11.45~~	~~16~~	~~4–~~	~~–6~~
		9.20	7.50	10.20	14	4–	–4
		7.95	6.25	8.95	12	4–	–2
		6.70	5.00	7.70	10	4–	–0
	'B'	4.20	2.50	5.20	6	3–174639–6	
	ボス形状 BOSS FORM	C	B	A	極数 Pos.	型番 P/N	

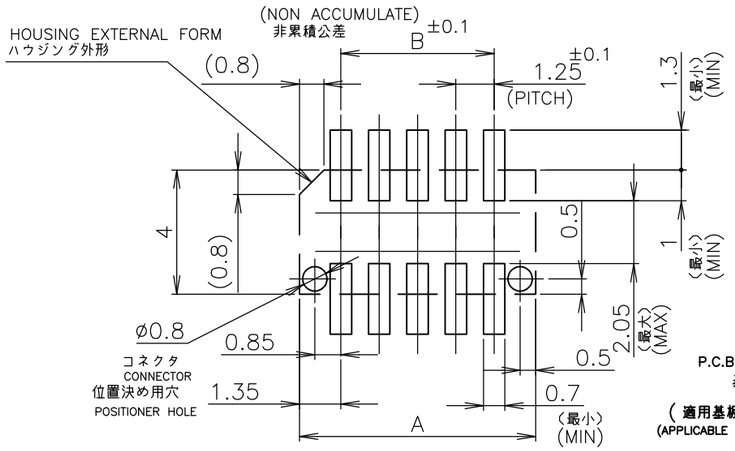

P.C.B MOUNTING LAYUOUT
基板加工寸法

(適用基板厚 :0.6mm 最小)
(APPLICABLE P.C.B THK : 0.6mm MIN)

THIS DRAWING IS A CONTROLLED DOCUMENT.

DIMENSIONS: 単位: 粍 mm

TOLERANCES UNLESS OTHERWISE SPECIFIED: 一般公差
~~0 PLC ±~~
~~1 PLC ±~~
~~2 PLC ±~~
~~3 PLC ±~~
~~4 PLC ±~~
~~ANGLES ±3°~~
10粍 以下 : ±0.2
10粍 超え 30粍 以下 : ±0.25
30粍 超え 100粍 以下 : ±0.3
角度 : ±3°

MATERIAL 材料: AS SHOWN 図中参照
FINISH 仕上: AS SHOWN 図中参照

DWN	S.KANEKI	03JUL89
CHK	J.TANIGAWA	03JUL89
APVD	S.KIKUCHI	03JUL89
PRODUCT SPEC 製品規格		
APPLICATION SPEC 取付適用規格		
WEIGHT		

CUSTOMER DRAWING

TE Connectivity

NAME 名称: 1.25 F-P コネクタ (基板対基板接続用)
2列仕様 リセ ヘッダー アッセンブリ (V)
サーフェースマウント タイプ 基板位置決め用ボス付
1.25 F-P CONNECTOR (B-TO-B) DOUBLE ROW REC HDR ASS'Y (V) SMT TYPE WITH BOSS

SIZE	CAGE CODE	DRAWING NO 番号	RESTRICTED TO
A3	00779	C-174639	—

SCALE 尺度 10:1 | SHEET 1 OF 1 | REV P2