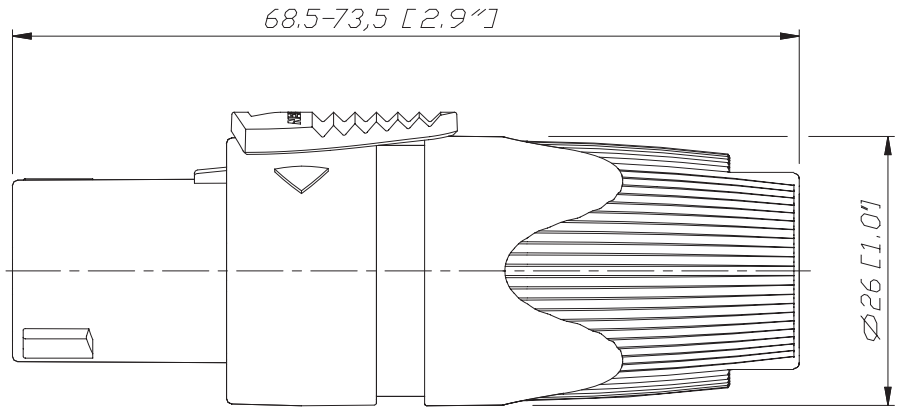

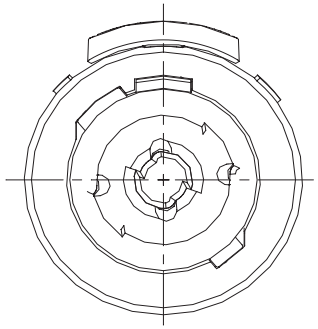

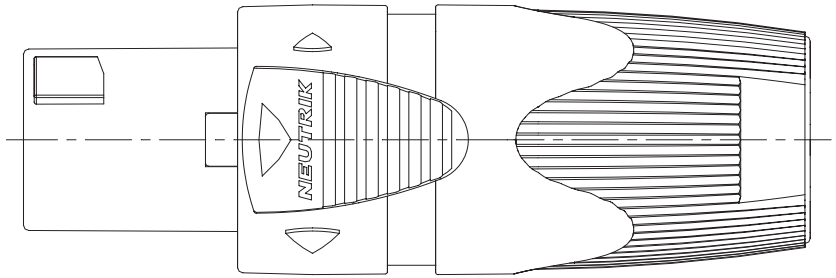

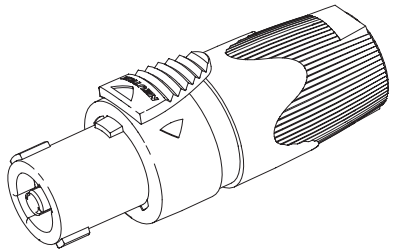

1:1

					Werkstoff:	Massstab:		Datum	Name
				*)Lieferant darf ohne Ruecksprache nicht geaendert werden	Plastic: Zytel FR 51 - UL94V-0	2:1	Gezeichnet	14.12.01	Dobler
				Zeichnung urheberrechtlich geschuetzt (DIN 34) (C)			Geprueft		
							Gesehen		
				Benennung:			Ersetzt durch:		Blatt
				NL 4FX			Ersatz fuer:		von Blatt
Ind.	Aenderung	Datum	Name	NEUTRIK AG FL-9494 SCHAAN			Zeichn. Nr. 3102 St 05 68		