THIS DRAWING IS UNPUBLISHED.
VERTRAULICHE UNVEROEFFENTLICHTE ZEICHNUNG
© COPYRIGHT 1995 BY AMP INCORPORATED. ALL RIGHTS RESERVED.
ALLE RECHTE VORBEHALTEN

RELEASED FOR PUBLICATION – ,19– .
FREI FUER VEROEFFENTLICHUNG

MATED WITH:
PASSEND ZU:
–

LOC A1 DIST –

PROJEKT NR.: E93-52 585

GEGENSTECKER/KONTAKT: ☒ 745 491-2 ☒ 745 492-5
MATED WITH:

REVISIONS
AENDERUNGEN

P	LTR	DESCRIPTION BESCHREIBUNG	DATE	DWN	APVD
	0	ZEICHNUNG FREIGEGEBEN	16.10.1995	TILLE	–
	A	AUSFÜHRUNG 966 824-2 HINZU	30.01.1997	TILLE	–
	A1	REVISED PER ECO-09-024717	10NOV09	KK	AEG

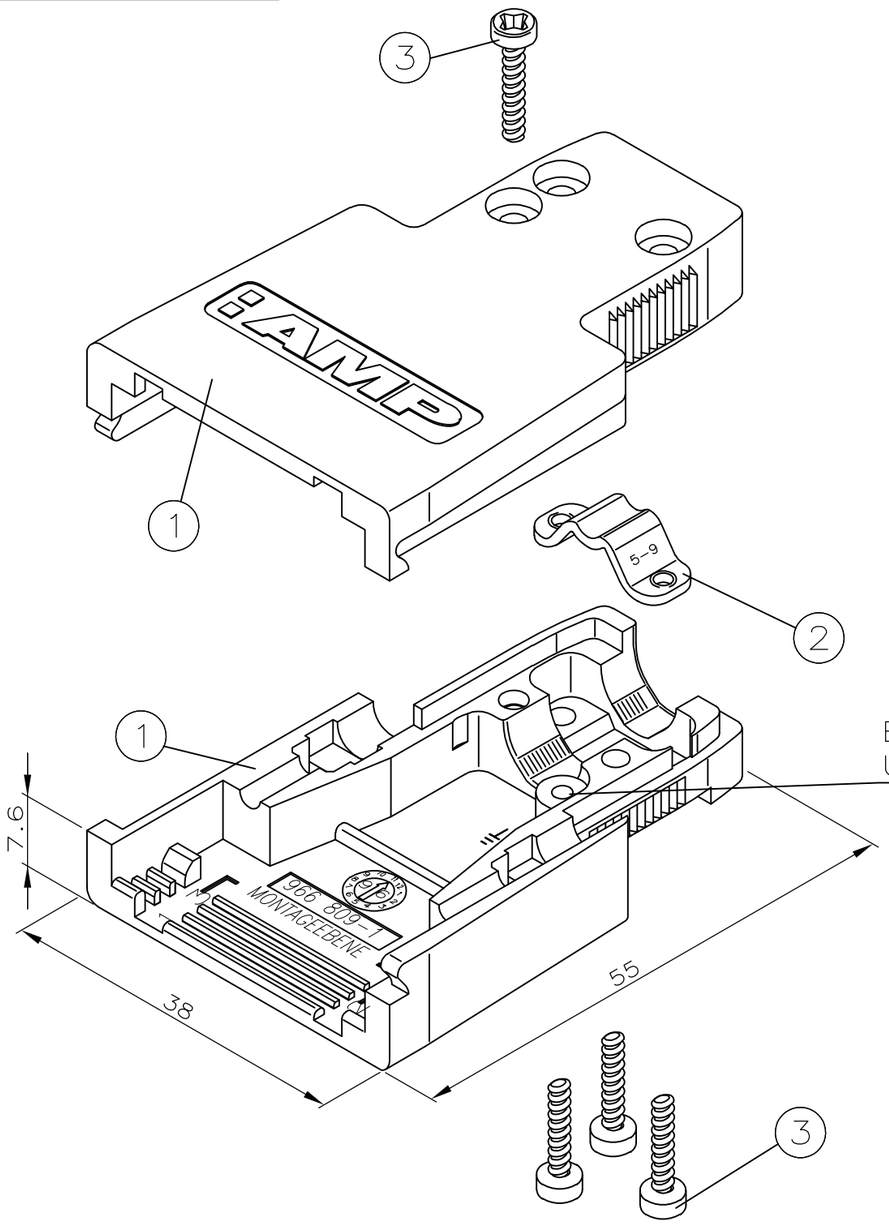

MÖGLICHE KABELDURCHMESSER:

Ø 3–5mm
Ø 5–9mm
} SIEHE PRÄGUNG AUF KABELSCHELLE

VERPACKUNGSEINHEIT:

TEILE IN PLASTIKBEUTEL VERPACKT
10 PLASTIKBEUTEL IN FALTSCHACHTEL

BOHRUNG FÜR BLECHSCHRAUBE DIN 7981 B2.2x4.5–Z1(POZIDRIV)
UND LÖTÖSE DIN41496 2x12 A1 (NICHT IM LIEFERUMFANG ENTHALTEN)

AMP ORDER NO. BESTELL-NR.	POS.	QTY. STK.	DESCRIPTION BENENNUNG	SURFACE OBERFLAECHE / COLOUR/FARBE	MATERIAL
△1 OBSOLETE ~~966 824-2~~	3	4	TAPTITE-SCREW M2.5 TAPTITE-SCHRAUBE M2.5	ZINC PLATED VERZINKT	STEEL STAHL
	2	1	CABLE CLAMP KABELSCHELLE	TIN OVER COPPER VERZINNT A. KUPFER	STEEL STAHL
	1	2	COVER HALF SCHIRMKAPPENHÄLFTE	NICKEL PLATED VERNICKELT	ALUMINIUM
966 824-1	3	4	TAPTITE-SCREW M2.5 TAPTITE-SCHRAUBE M2.5	ZINC PLATED VERZINKT	STEEL STAHL
	2	1	CABLE CLAMP KABELSCHELLE	TIN OVER COPPER VERZINNT A. KUPFER	STEEL STAHL
	1	2	COVER HALF SCHIRMKAPPENHÄLFTE	PLAIN BLANK	ALUMINIUM

△1 OBSOLETE PARTS: OBSOLETE CIS STREAMLINING PER D.RENAUD/D.SINISI

THIS DRAWING IS A CONTROLLED DOCUMENT FOR AMP INCORPORATED.
IT IS SUBJECT TO CHANGE AND THE CONTROLLING ENGINEERING ORGANIZATION SHOULD BE CONTACTED FOR THE LATEST REVISION.
DIESES ZEICHNUNGSDOKUMENT WIRD DURCH AMP INCORPORATED KONTROLLIERT.
AENDERUNGEN, DIE DEM TECHNISCHEN FORTSCHRITT DIENEN, SIND VORBEHALTEN.
DEN JEWEILS LETZTGUELTIGEN AENDERUNGSSTAND ERFAHREN SIE AUF ANFRAGE.

DIMENSIONS: DIMENSIONEN: mm

TOLERANCES UNLESS OTHERWISE SPECIFIED: ALLGEMEINTOLERANZEN
~~n. Tolerierung ISO 8015~~
n. ISO 2768 – mH –E
~~p. DIN 16901 – T40~~
0 PLC ±0.2
1 PLC ±0.2
2 PLC ±–
3 PLC ±–
ANGLES /WINKEL ±–

MATERIAL –
FINISH /OBERFLAECHE/FARBE –

DWN W. TILLE 24-FEB-95
CHK R. KRÄMER 24-FEB-95
APVD G. FELDMEIER 24-FEB-95
PRODUCT SPEC PRODUKTSPEZ. –
APPLICATION SPEC VERARBEITUNGSSPEZ. 114-18 120
WEIGHT GEWICHT –

AMP
AMP Deutschland GmbH
D – 63225 Langen

NAME
AMPLIMITE-SHIELDED COVER KIT (SIZE 1)
AMPLIMITE-ABSCHIRMKAPPEN KIT (BAUGRÖSSE 1)

SIZE A3 | CAGE CODE 00779 | DRAWING NO ZEICHNUNGS-NR. C-966824 | RESTRICTED TO NUR FÜR –

CUSTOMER DRAWING /KUNDENZEICHNUNG | MASSSTAB 1.5:1 | BLATT 1 OF VON 1 | REV A1