止め金
STOPPER PLATES

ステンレス　CAD

AC-1025-E・AC-1025-L ステンレス製　AC-25-E・AC-25-L 鉄製

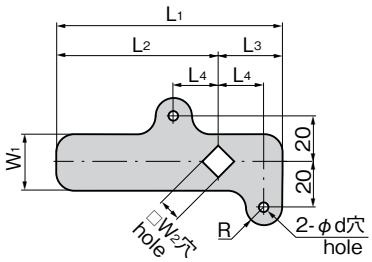

作動図　Operation drawings

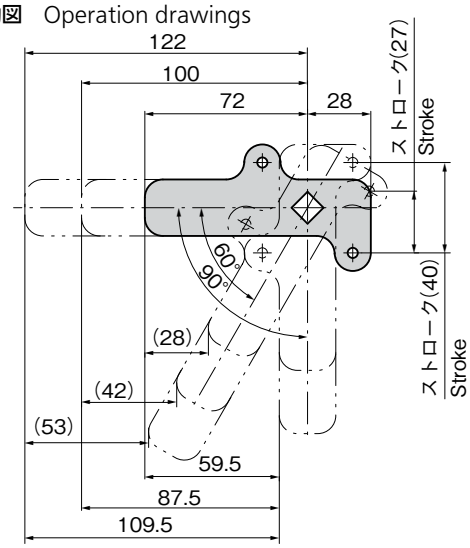

〔AC-1025-E-1・2・11・12・15
AC-25-E-1・2・11・12・15〕

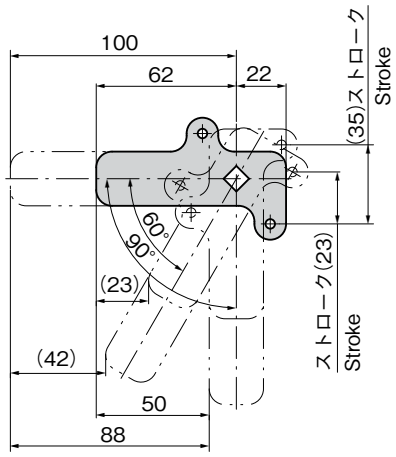

〔AC-1025-E-3・4・14
AC-25-E-3・4・14〕

商品番号 Product No.	RoHS	CAD	L1	L2	L3	L4	W1	□W2	R	φd	板厚 Plate thickness	製品質量(g) Mass	コード Code	単価 Price	量販価格 Bulk Price 数量 Quantity	単価 Price
AC-1025-E-1	●	3D	100	72	28	20	25	10	8	4.5	3	63	02078	¥400	30個～	¥384
AC-1025-E-2	●	3D									2	42	02079	¥310	30個～	¥298
AC-1025-E-3	●	3D	84	62	22	15	24	8	7	4.2	3	52	02080	¥330	30個～	¥317
AC-1025-E-4	●	3D									2	34	02081	¥290	30個～	¥278
AC-1025-E-11	●	2D/3D	128	100	28	20	25	10	8	4.5	3	85	03596	¥250	30個～	¥240
AC-1025-E-14	●	2D/3D	122		22	15	24	8	7	4.2	2	55	03597	¥170	40個～	¥163
AC-25-E-1	●	2D/3D	100	72	28	20	25	10	8	4.5	3.2	70	01738	¥100	50個～	¥96
AC-25-E-2	●	3D									2.3	50	01739	¥100	50個～	¥96
AC-25-E-3	●	2D/3D	84	62	22	15	24	8	7	4.2	3.2	56	03201	¥100	50個～	¥96
AC-25-E-4	●	2D/3D									2.3	42	01740	¥60	50個～	¥58
AC-25-E-4S	●	3D	74	52									04285	¥55	50個～	¥53
AC-25-E-11	●	2D/3D	128	100	28	20	25	10	8	4.5	3.2	78	03594	¥130	50個～	¥125
NEW AC-25-E-12			150	122								99	04643	¥170	50個～	¥164
AC-25-E-14	●	2D/3D	122	100	22	15	24	8	7	4.2	2.3	48	03595	¥90	50個～	¥87
NEW AC-25-E-15			150	122	28	20	25		8	4.5	3.2	100	04644	¥170	50個～	¥164

●：RoHS指令対応品　▲：RoHS指令に対応可能です。　※大量のご注文は更にお安くなります。

〔AC-1025-E〕
- 材　質：ステンレス鋼板(SUS304)
- 表面仕上：バレル研磨
- 納　期：標準在庫品

- Material: Stainless steel plate(SUS304)
- Finish: Barrel polishing

〔AC-25-E〕
- 材　質：冷間圧延鋼板(SPCC)
- 表面仕上：亜鉛めっきクロメート処理(MFZn-C)
- 納　期：標準在庫品

- Material: Cold rolled steel plate (SPCC)
- Finish: Zinc plating chromate treatment (MFZn-C)

〔AC-1025-L-1-10～AC-1025-L-2-20〕 ロッドリンク ROD LINK

- 材　質：ステンレス鋼板(SUS304)
- 表面仕上：バレル研磨
- 納　期：標準在庫品

- Material: Stainless steel plate(SUS304)
- Finish: Barrel polishing

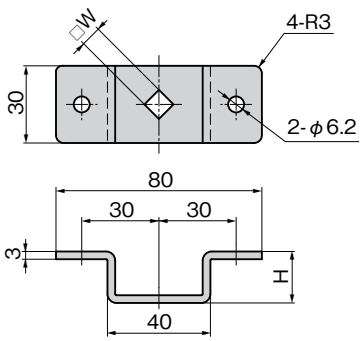

商品番号 Product No.	RoHS	CAD	H	□W	製品質量(g) Mass	コード Code	単価 Price	量販価格 Bulk Price 数量 Quantity	単価 Price
AC-1025-L-1-10	●	2D/3D	10	10	53.5	04279	¥170	40個～	¥163
AC-1025-L-1-20	●	2D/3D	20	10	66.7	04280	¥210	40個～	¥202
AC-1025-L-2-10	●	2D/3D	10	8	55	04281	¥170	40個～	¥163
AC-1025-L-2-20	●	2D/3D	20	8	69.2	04282	¥210	40個～	¥202

●：RoHS指令対応品　※大量のご注文は更にお安くなります。
▲：RoHS指令に対応可能です。

〔AC-25-L〕 ロッドリンク ROD LINK

- 材　質：冷間圧延鋼板(SPCC)
- 表面仕上：亜鉛めっきクロメート処理(MFZn-C)
- 納　期：標準在庫品

- Material: Cold rolled steel(SPCC)
- Finish: Zinc plating chromate treatment (MFZn-C)

〔AC-1025-L〕

- 材　質：ステンレス鋼板(SUS304)
- 表面仕上：バレル研磨
- 納　期：標準在庫品

- Material: Stainless steel plate(SUS304)
- Finish: Barrel polishing

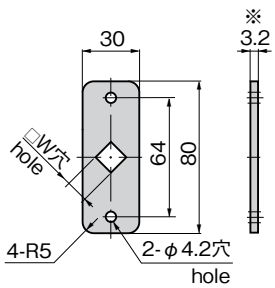

※AC-1025-Lは3mmです。
3mm for AC-1025-L.

商品番号 Product No.	RoHS	CAD	□W	製品質量(g) Mass	コード Code	単価 Price	量販価格 Bulk Price 数量 Quantity	単価 Price
AC-1025-L-1	●	2D/3D	10	51	04200	¥190	40個～	¥182
AC-1025-L-2	●	2D/3D	8	54	04201	¥190	40個～	¥182
AC-25-L-1	●	2D/3D	10	55	21172	¥80	50個～	¥76
AC-25-L-2	●	2D/3D	8	57	21082	¥70	50個～	¥68

●：RoHS指令対応品　※大量のご注文は更にお安くなります。
▲：RoHS指令に対応可能です。