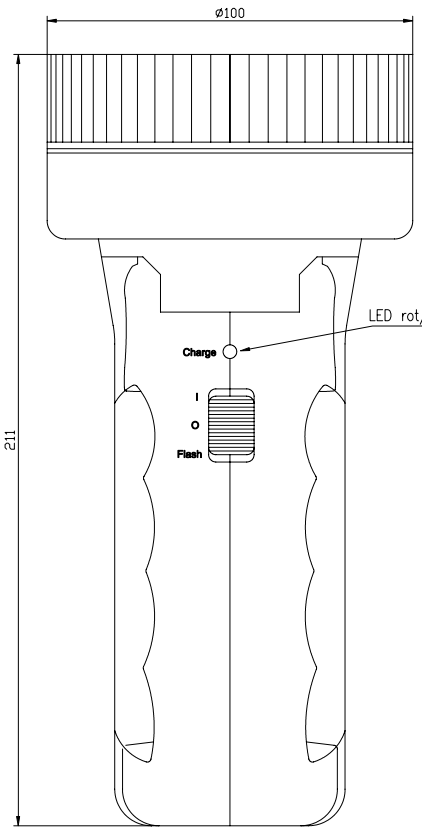

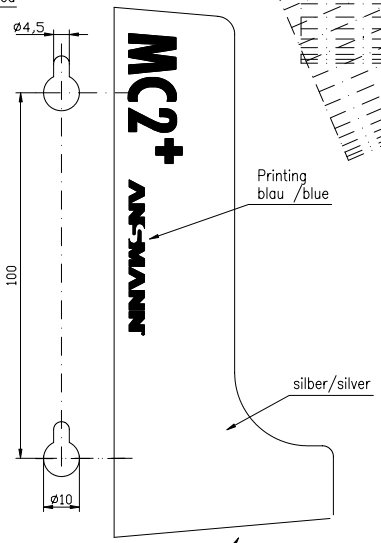

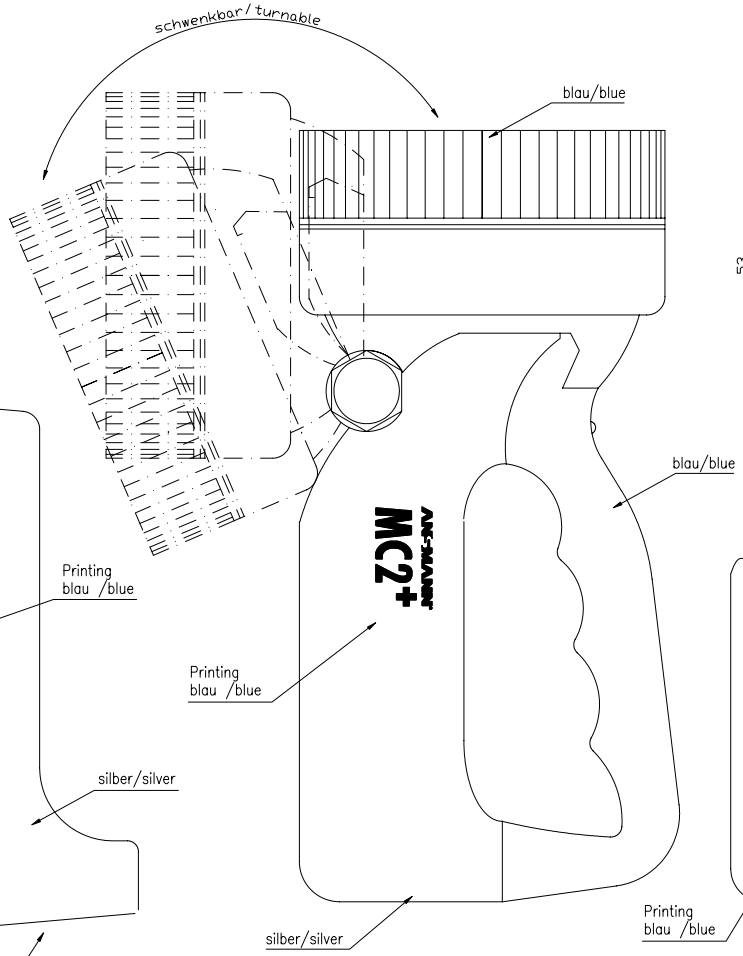

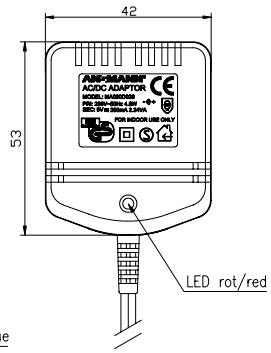

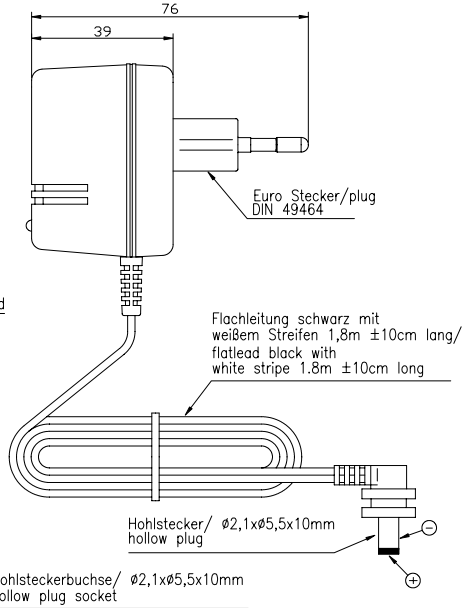

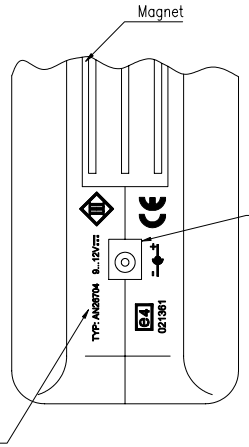

Technische Daten Handlampe/
technical data portable search light

Leuchtmittel/ bulb	:	Krypton 4,8V/ 0,75A P13,5
Leuchtdauer/ lightning hours	:	ca./approx. 160min
Akkupack/ battery pack	:	4,8V/2000mAh NiMH
Ladestrom/ charging current	:	125mA ±10% at 5,6V mit Netzteil oder KFZ Adapter/ 125mA ±10% at 5.6V with power supply or car adaptor
Ladezeit/ charging time	:	ca./approx. 24h
Ladeanzeige/ charging indicator	:	LED rot/red

Beschreibung/
descripton

- –Akku– Handscheinwerfer mit Blinklichtfunktion/
  portable search light with emergency light function
- –Netzausfallelektronik (blinkt bei Netzausfall in der Schalterstellung "Flash")/
  mains failure electronic (flashing at mains failure at switch position "Flash")
- –schwenkbarer Leuchtenkopf, Magnethalterung/
  turnable lamphead; build–in magnet
- –inkl. Wandhalterung, Befestigungsmaterialien und Ladegerät/
  incl. wall mounting station, mounting materials and charger
- –inkl. PKW–Adapter 12VDC/
  incl. car–adaptor 12VDC
- –inkl. Filterscheibe orange/
  incl. colourfilter orange

Abbrobationen/ approvals	:	CE, e4

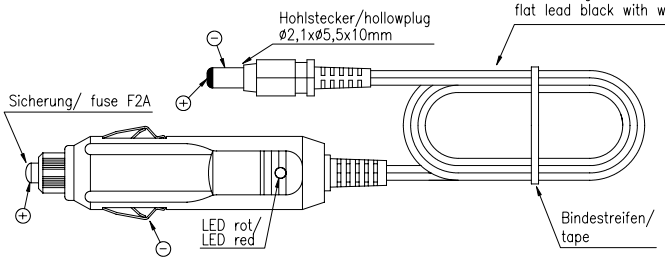

Gewicht/ weight	:	___g inkl. Verpackung und Zubehör/ ___g incl. package and accessories
Verpackung/ packaging	:	Einzelverpackung, Blistershell 175x113x335mm (LxBxH)/ inkl. mehrsprachiger Bedienungsanleitung/ individual package, blister shell 175x113x335mm (LxWxH) incl. multi language operating instruction

Version	Änderung/Change	Datum/Date	Name
V0	printing adjusted to sample	27.03.06	KK
V0	mains failure electronic correted	17.02.06	KK
V0	printing changed	12.07.05	KK
V0	-----	29.04.05	SP

Verwendungsbereich/Application range: für Anfrage/for inquiry AN26704

Zul. Abweichung/ Allowable deviation | Oberfläche/ Surface

	Datum/Date	Name
2005		
Bearbeitet/ Drawn by	29.04.	SP

Ursprung/Origin Proj. 108/52/04

Maßstab/Scale 1:1 | Gewicht/Weight

Werkstoff/Work material, Modell-Nr.

Zeichnungsname/Drawing name

Handscheinwerfer/ MC2+
portable search light

Zeichnungsnummer/Drawing number
Artikelnummer/Part number 5102113

Blatt/ Sheet 1

Ersatz für/Replaced by | Ersatz durch/Replacement through:

Diese Zeichnung/CAD-Daten dürfen ohne unsere Genehmigung weder vervielfältigt noch Dritten zugänglich gemacht werden. Ihre Benutzung ist nur für den Zweck gestattet, für den wir sie ausdrücklich zur Verfügung gestellt haben. Die Zeichnung/CAD-Daten sind auf Verlangen jederzeit unverzüglich zurückzugeben. Zuwiderhandlungen sind strafbar und verpflichten zum Schadensersatz. Für den Fall der Anmeldung eines Patents oder Gebrauchsmusters behalten wir uns Rechte vorbehalten. AN26704 behält das Recht der ausschließlichen Weiterverwertung. Wir behalten uns vor, Änderungen an Produkten und Lieferumfängen jederzeit ohne vorherige Ankündigung vorzunehmen. Die Angaben in dieser Zeichnung/CAD-Daten haben keine verbindliche Wirkung. Sie dienen nur der Beschreibung des Produktes. Die Zeichnung/CAD-Daten haben keine verbindliche Wirkung. Sie dienen nur der Beschreibung des Produktes. Drawing/CAD-data have no binding effect. They are only for the purpose of describing the product. Drawing/CAD-data have no binding effect. They are only for the purpose of describing the product. We reserve the right to modify and improve at any time the product described in this data sheet without prior notice.