NUMBER C-176284

三角法 (3rd ANGLE PROJECTION)

METRIC

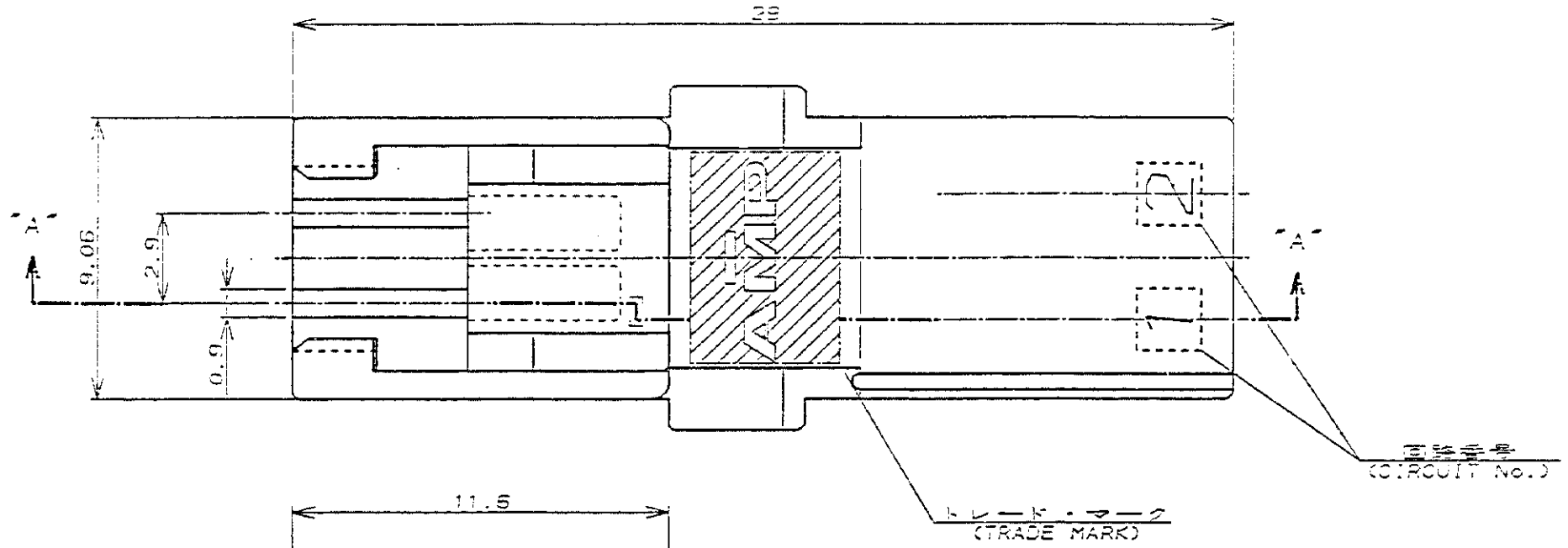

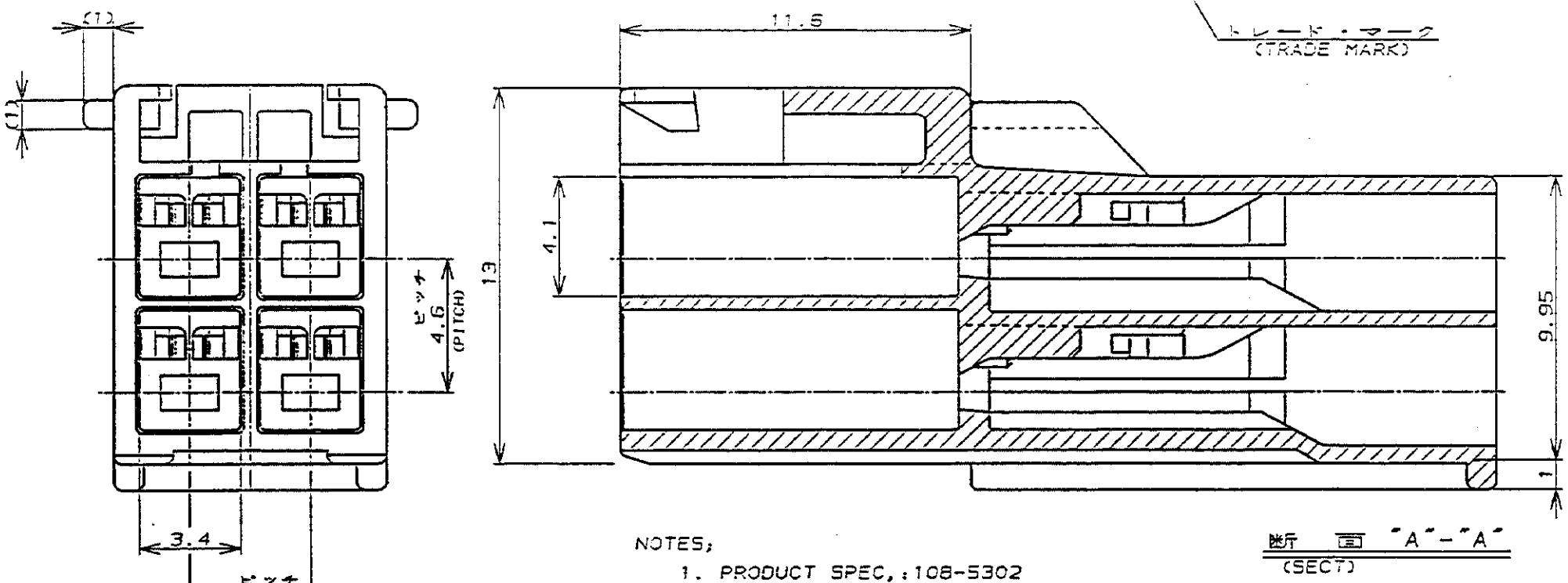

注：

1. 適用製品規格：108-5302
2. 適用コンタクト型番
   タブ・コンタクト：175150-□(#20-#16AWG)
   175149-□(#26-#22AWG)
3. 嵌合相手側製品型番
   プラグ・ハウジング：176273-□
   リセ・コンタクト：175152-□(#20-#16AWG)
   175151-□(#26-#22AWG)
4. 取扱説明書：IS-503J

NOTES;

1. PRODUCT SPEC,:108-5302
2. APPLICABLE CONTACT P/N
   TAB CONTACT:175150-□(#20-#16AWG)
   :175149-□(#26-#22AWG)
3. MATING CONN,P/N
   PLUG HSG:176273-□
   REC CONTACT:175152-□(#20-#16AWG)
   175151-□(#26-#22AWG)
4. INSTRUCTION SHEET : IS-503J

黒 (BLACK)	4	176284-9
青 (BLUE)	↑	↑ -6
黄 (YELLOW)		-4
赤 (RED)	↓	↓ -2
自然色(NATURAL)	4	176284-1
ハウジング色調 (HOUSING COLOR)	極数 (Pos.)	型番 (P/N)

LTR	変更 (REVISION RECORD)	DR	CHK	DATE
B	改訂 J-12865	MS	K.F	11/19'90
A	改訂 J-12193	Y.N	MS	11/28'89
0	作成 J-12115	M.S	Y.F	10/13'89

© 19 年 日本エー・エム・ピー株式会社 © 19 BY AMP (Japan) LTD.

AMP 日本エー・エム・ピー株式会社 Tokyo, Japan

被覆電線許容径 (WIRE RANGE)	mm² (AWG -)
被覆外径 (INSULATION DIA.)	mmø
材料 (MATERIAL)	6/6 ナイロン (UL94V-0) 6/6 NYLON (UL94V-0)
仕上 (FINISH)	
DR.	Y. NARISAWA '90 11/19
DE.	M. Shinde 11/19'90
CHK.	Y. Fujita 11/19'90
APP.	N. Inoue 11/20'90

名称 (NAME) AMPユニバーサルパワーコネクタ 4極
3.96mmピッチ キャップ・ハウジング (2列タイプ)
AMP UNIVERSAL POWER CONN.3.96mm PITCH CAP HOUSING 4 Pos (DBL ROW)

一般公差: 10以下 ±0.2; 10を超え30以下 ±0.25; 30を超え100以下 ±0.3; 角度 ±3°

SIZE	LOC	番号 (No.)
A3	J	C-176284

尺度 (SCALE) —— REV. B SHEET 1 OF 1

PRINT DIST

寸法は、特に DIMENSIONS IN MM. DO NOT SCALE PRINT