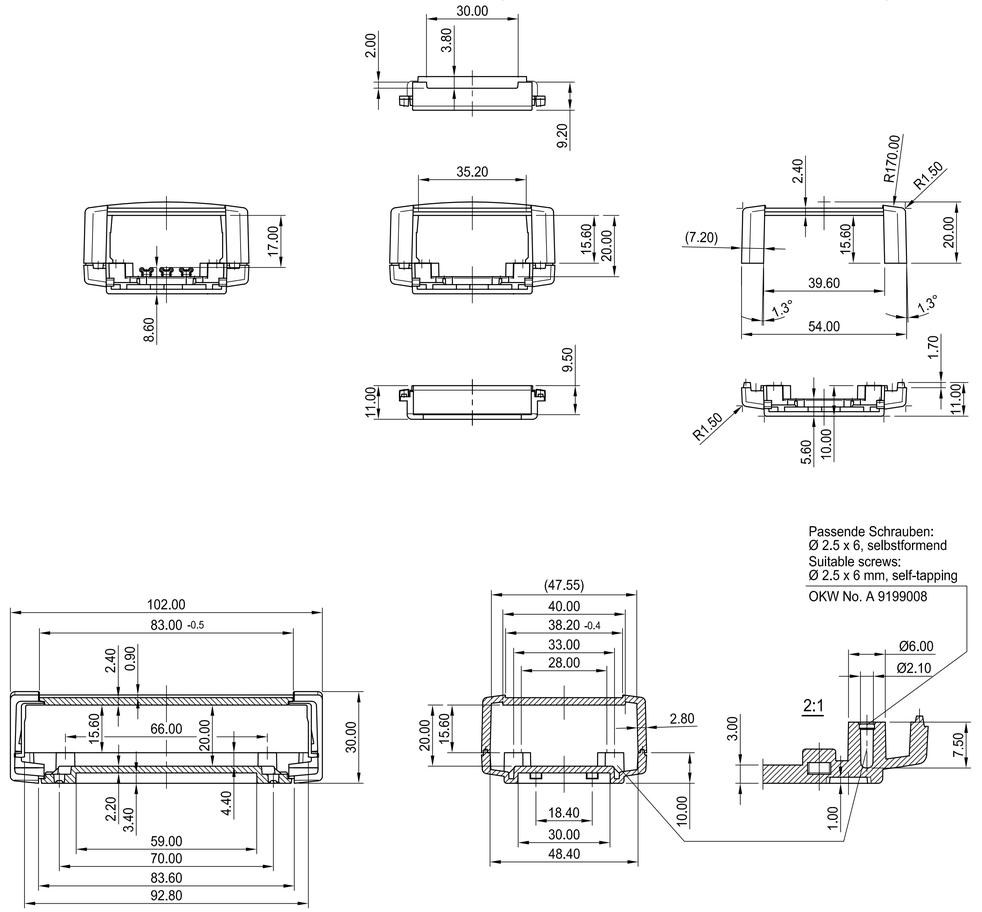

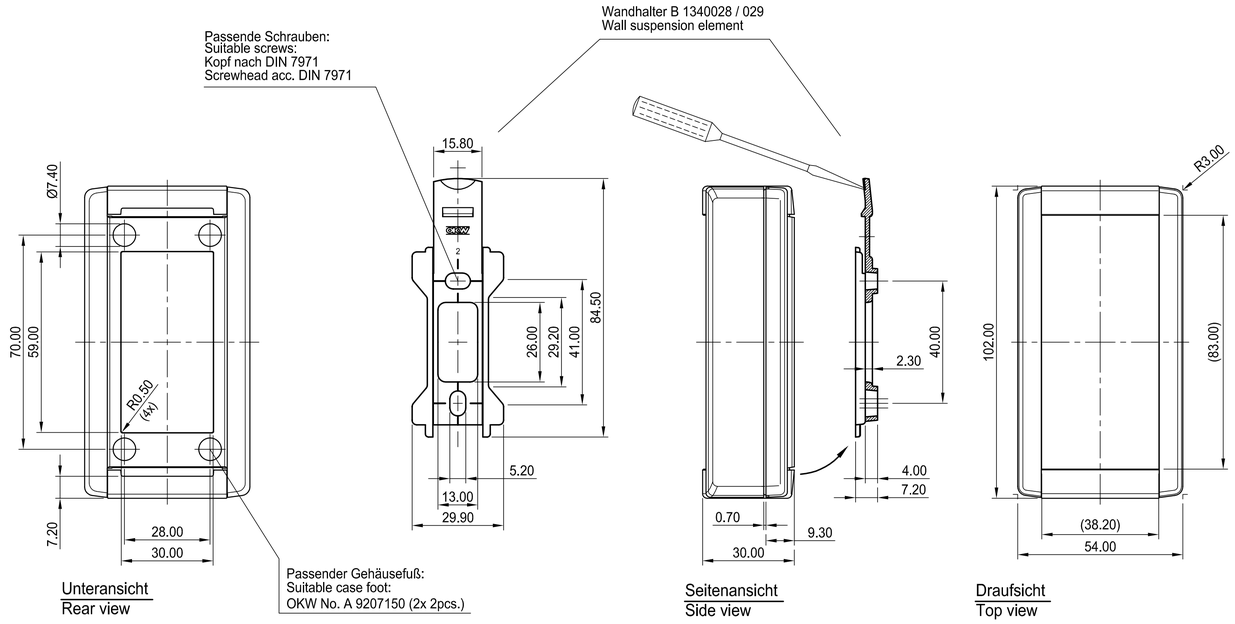

Unteransicht
Rear view

Seitenansicht
Side view

Draufsicht
Top view

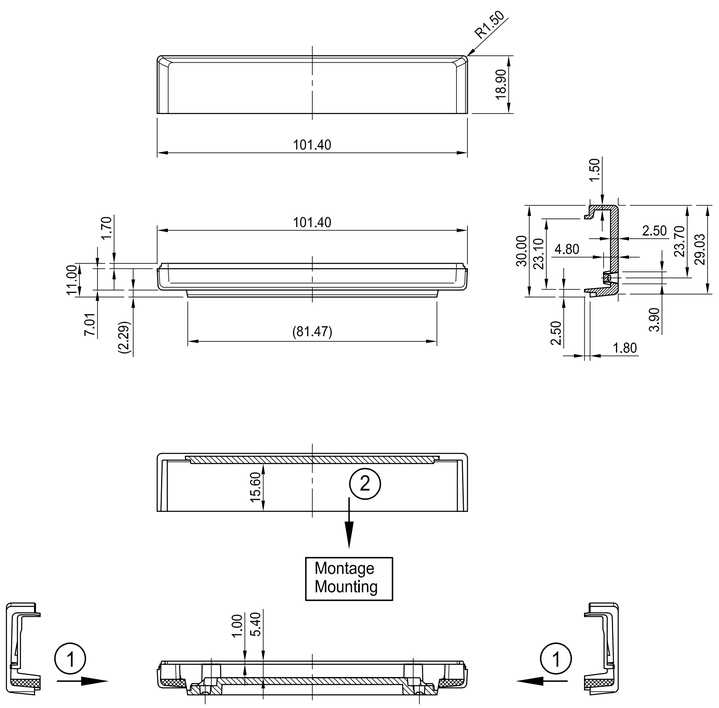

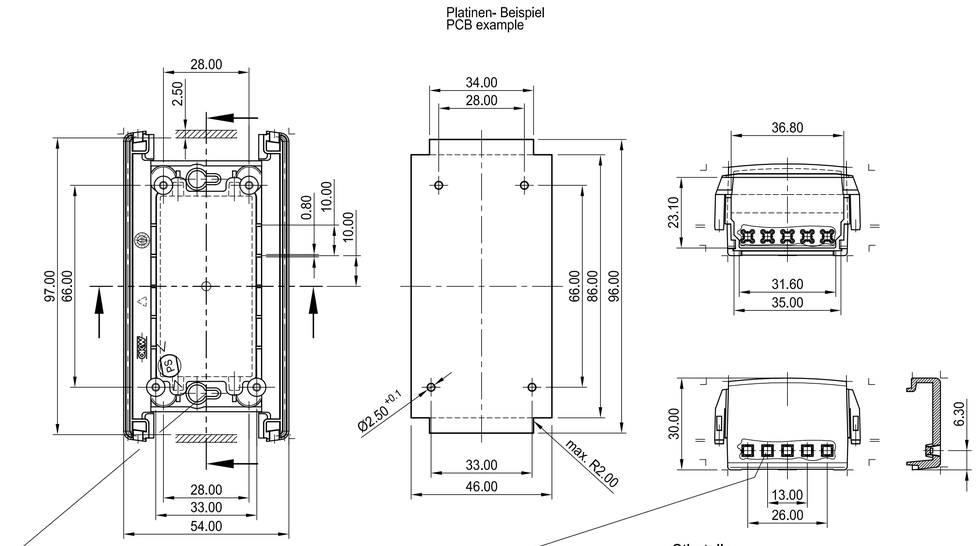

Unterteil - Innenansicht -
Base -inside view -

Stirnteile
Front parts

Oberteil - Innenansicht -
Top -inside view -

Passende Schrauben:
Kopf nach DIN 7981
max. Schraub-Ø 3.5
max. Kopf-Ø 6.9

Suitable fixing screws:
Head acc. to DIN 7981
Diameter up to Ø 3.5 mm
Head- diameter up to Ø 6.9 mm

Version I = ohne Lüftung — without ventilation slots
Version II = mit Lüftung — with ventilation slots

Max. Platinengröße: Unterteil 96 (ohne / mit Lüftung) x 46 mm und nur bei ausgeklinkten Ecken
Max. size of a PCB: bottom side 96 (without and with ventilation) x 46 mm and only with notched edges

Informationskopie wird nicht aktualisiert	Copy for Information will not be updated	Bearb. am: 07.05.96	Material:
		Ersteller: Hasselb	Farbe:
		Freigabe:	
		Rev. Index: 6	
		Stand: 24.10.07	

Toleranzen:
Zeichnungsart: KUNDE
DIN 6 Teil 2
Maßstab: 1:1

Technische Änderungen vorbehalten, Irrtümer und Druckfehler begründen keinen Anspruch auf Schadenersatz. Wichtige Einbaumaße bitte direkt mit dem aktuellen Produkt abstimmen.
Subject to technical modification without prior notice. Typographical and other errors do not justify any claim for damages. All dimensions should be verified using an actual moulded part.
Sous reserve de modifications techniques. Toute erreur ou faute d'impression ne justifie aucune demande d'indemnisation. Nous prions les clients de verifier les dimensions des composants avec les boîtiers avant le montage.

This document contains proprietary information of OKW Gehäusesysteme GmbH and is tendered subject to the conditions that the information be retained in confidence not be reproduced or copied and not be used or incorporated in any product.

OKW GEHÄUSE SYSTEME

TOPTEC 102
B1040365/369/465/469

B1040x6x

Bearbeiter: Both

Dateiname: 00002151

Für dieses Dokument behalten wir uns alle Urheberrechte vor. Es darf auch auszugsweise weder vervielöltigt noch Dritten in irgendeiner Form zugänglich gemacht werden.