プルアップハンドル
PULL UP HANDLES

RoHS　ステンレス　TAK 80　マスターチェンジ　キーチェンジ　CAD

A-1432 ステンレス製　**A-432** 亜鉛合金製

A-432

〔A-432 ストライカー〕
Striker

〔A-432 ロックプレート〕
Lock plate

キーNo.TAK80
Key

PAT.PEND.

防塵対策用キャップ
Cap for dustproof
AP-432-C（別売）
Optional

特　徴　Feature

- ハイセキュリティ錠前TAK80を標準装備
- ハンドルレバーを引き上げることでロッドストローク18mmを得ることができます。
- ハンドルの取付け位置によりアウトサイド、インサイドに設定できます。
- ヒンジはB-1071-3D（B-71-3D）をご使用ください。
- ストライカーは推奨ヒンジB-1071-3Dと取付け互換性があり、扉の開き勝手を組替えられます。
- 多点締めが可能です。
- 左右兼用型（ストライカーを反転させることで左右の入替えができます）

- TAK80 high-security lock is standard
- You can get the rod stroke of 18mm by pulling up the handle lever.
- The outside or inside can be selected according to the handle fixed position.
- Use the hinges B-1071-3D or B-71-3D together.
- Striker is interchangeable with recommended Hinge B-1071-3D, if needed to allow easier door opening arrangement.
- Multi-point tightening enabled.
- For both left-hand and right-hand use (the Right-hand use can be switched to the left-hand use or vice versa by reversing the striker)

仕　様
- 製品質量：750g（ハンドル部）
- 材　　質：A-1432／ステンレス鋼鋳物（SUS304）
  A-432／亜鉛合金（ZDC）
- 表面仕上：A-1432／ビーズショット処理
  A-432／サチライトクロムめっき（MZCr）
- 鍵 番 号：TAK80
- 付 属 品：キー2本・取付け用ねじ・ストライカー・ロックプレート

用　途
- 情報盤・通信用ラック

納　期
- 標準在庫品（AP-432-Cは納期お問合せください）

備　考
- ロックプレートの寸法はA-1432とA-432で異なります。
- マスターシステム・鍵違い、指定同番も製作致します。お問合せください。
- 定期的に摺動部に潤滑剤の塗布をお願いします。
- 緩み防止剤等、溶剤を使用する際は十分に検証を行ってください。（AP-432-C）

Specifications
- Mass: 750g (Handle)
- Material: A-1432: Cast stainless steel (SUS304)
  A-432: Zinc alloy (ZDC)
- Finish: A-1432: Beading process
  A-432: Satellite chrome plating (MZCr)
- Key No.: TAK80
- Accessories: Two keys, installation screws, striker and lock plate.

Specific use
- Information boards and communication racks.

Remarks
- A-1432 and A-432 differ in lock plate dimensions.
- Lubricant should be applied regularly to moving parts.
- Be sure to test adequately when using a solvent such as thread-locking fluid. (AP-432-C)

使用例
Example of application

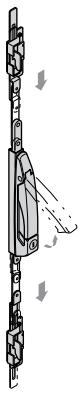

〔ストライカー〕
Striker

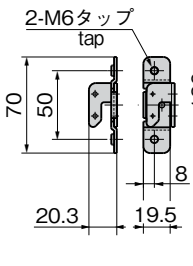

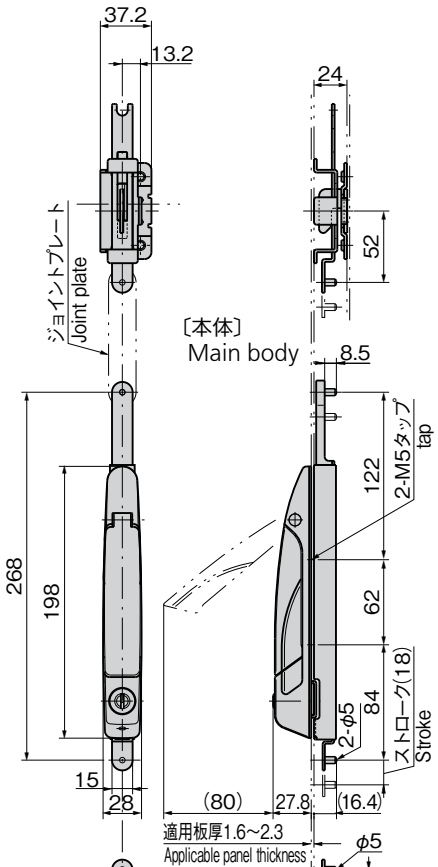

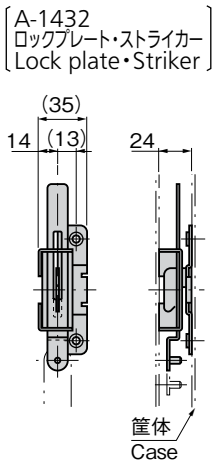

パネル穴明け寸法
Panel drilling dimensions

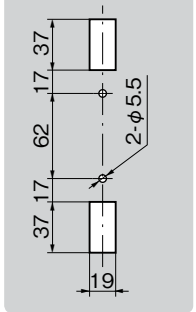

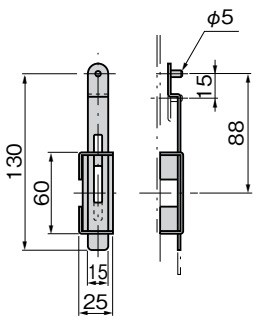

取付け方法
Installation method

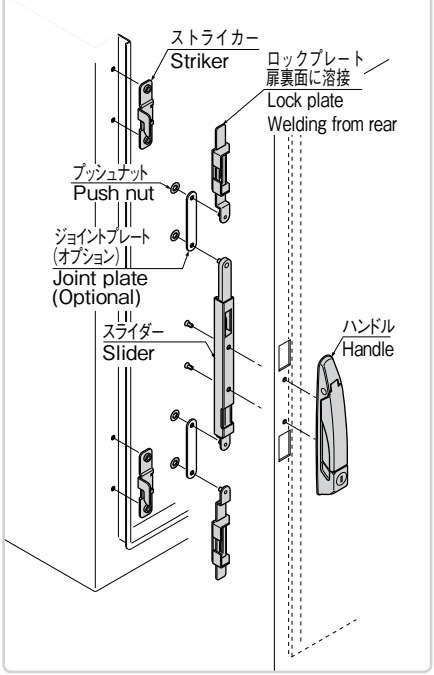

商品番号 Product No.	RoHS	CAD	備　考 Remarks	コード Code	単　価 Price	量販価格 Bulk Price 数量 Quantity	単価 Price
A-1432	●	2D/3D	ステンレス SUS	03364	¥17,000	5個～	¥16,150
A-432	●	2D/3D	亜鉛合金 Zinc alloy	03515	¥9,600	5個～	¥9,120
AP-432-C	●	2D	防塵対策用キャップ Cap for dustproof	03483	¥360	40個～	¥346

●：RoHS指令対応品
▲：RoHS指令に対応可能です。

※大量のご注文は更にお安くなります。

本体の寸法は A-432・A-1432 共通です。
A-432 and A-1432 are same size of main body.