1	2	3	4
Empfohlener Ausschnitt für Rastbefestigung (Grat gegenüber Bestückungsseite) recommended cut-out for snap-in fixing (edge opposite to snap-in direction)	Wanddicke wall thickness	Ausschnittlänge length of cut-out	Ausschnittbreite width of cut-out
	0.75 bis / to 1.25	19.2 $_{-0.1}$	12.9 $^{+0.1}$
	1.25 bis / to 2	19.4 $_{-0.1}$	12.9 $^{+0.1}$
	2 bis / to 3	19.8 $_{-0.1}$	12.9 $^{+0.1}$

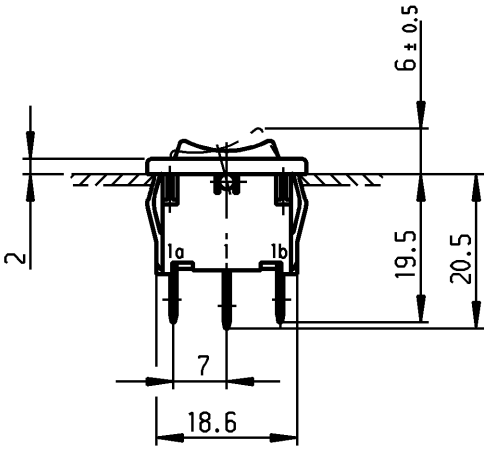

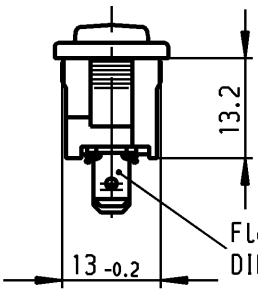

Flachstecker aehnl./ plug-in sim.
DIN 46 244-A4.8- 0.8

VERTRAULICH-CONFIDENTIAL

© Alle Rechte bei Marquardt, auch fuer den Fall von Schutzrechtsanmeldungen. Jede Verfuegungsbefugnis, wie Kopier- und Weitergaberecht, bei uns.

© This document is the exclusive property of Marquardt. Without our consent, it may not be reproduced or given to third parties.

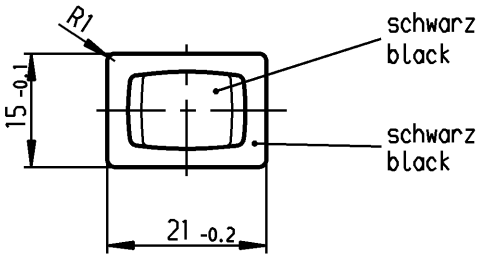

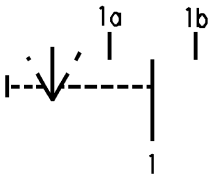

Aufschrift
Marking

Ⓜ
1808. µ
6(2)/250~T100/55
05

6A 125-250V AC
1/8HP
R58 UL CSA

Herstellort /-jahr/-woche nach DIN EN 60062
date of manufacture: place/year/week acc. to DIN EN 60062

Umschalter 1- polig

Mit Ausstellung in der Mitte
Für Geräte der Klasse II geeignet
Tastfunktion beidseitig

SPDT

with centre-off
suitable for appliances of class II
biased from both sides

für Form und Lage / FOR SHAPE AND LOC.			Allgemeintoleranzen UNTOLERANCED DIMENSIONS				
für Winkel / FOR ANGLE ± 2°			PROJECTION	Abmasse und Nennmassbereiche Angaben in mm / ALL DIMENSIONS ARE IN MILLIMETRES	Laengen LENGTH	Radien RADII	
				0-6	± 0.2	± 0.2	
				>6-15	± 0.4	±	
				>15-30	± 0.4	±	
				>30-70	±	±	
				>70-120	±		
				>120-200	±		

h			l		
g	64492	02.11.09 Mut	k		
f	29392	04.05.00 sig	j		
e	16107	30.08.84 rie	i		
Ausg. ISSUE	Änderung REVISION	gez. DRAWN BY	Ausg. ISSUE	Änderung REVISION	gez. DRAWN BY

Pause COPY

Blatt SHEET 01

Original DIN A4 | Maßstab SCALE 1:1

0 10 20 30 mm

CAD Medusa | Z

gez./DRAWN BY 04.05.00 sig
gepr./CHECKED BY mej

Ersatz für/REPLACEMENT OF Zchng.gl.Nr.v.15.08.77

Typ	Zeichn./DRAWING NO.	Index
K	1808.1302	

Geraeteschalter
Appliance Switch

MARQUARDT
Marquardt, D-78604 Rietheim-Weilheim

Diese Unterlage ist geistiges Eigentum der Firma Marquardt. Schutzvermerk nach DIN 34 beachten. Copyright reserved.

Mouser Electronics

Authorized Distributor

Click to View Pricing, Inventory, Delivery & Lifecycle Information:

Marquardt:

1808.1302 1801.1132 1829.1301 1807.1103 1806.1402 1801.6109 1804.2402 1800.1106 1804.6124 1803.2404
1801.1916 1804.1202 1801.2151 1801.1905 1801.2102 1806.1404 1804.1110 1808.1307 1801.1164 1808.6602
1802.6103 1801.6113 1804.2202 1809.1105 1807.1104 1801.5429 1801.1139 1806.1407 1801.5105 1806.1408
1806.1502 1822.1401 1801.6158 1821.1401 1804.1204 1808.6105 1802.1119 1805.7119 1806.1202 1803.2402
1801.192 1802.1425 1801.1252 1801.1193 1801.1903 1801.6157 1802.1120 1807.1115 1802.1126 1804.2903
1802.1105 1801.1173 1801.613 1801.1197 1802.1160 1801.6159 1801.1907 1806.1908 1802.3106 1801.6155
1801.1912 1805.7107 1801.6156 1801.6123 1807.1111 1801.5107 1806.1909 1801.6104 1800.1115 1801.1920