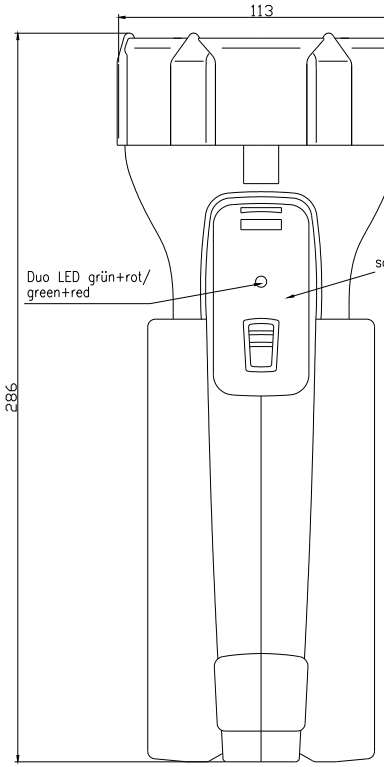

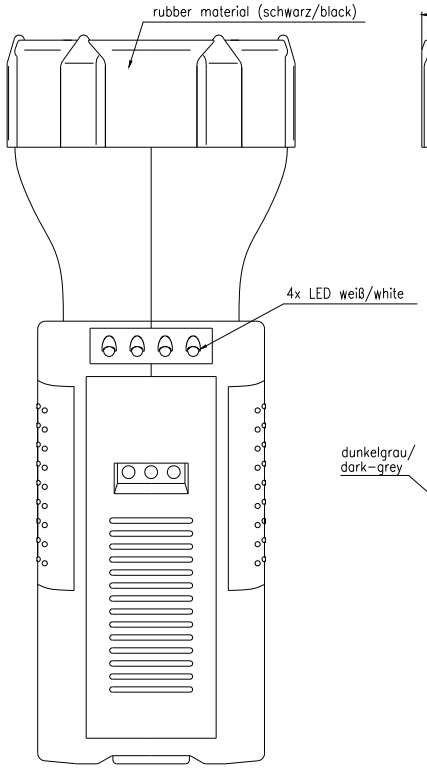

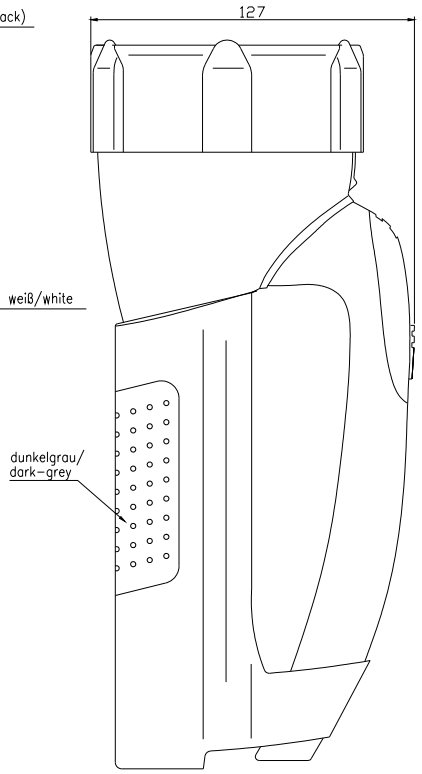

black label with white printing, scale 3:1

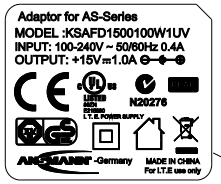

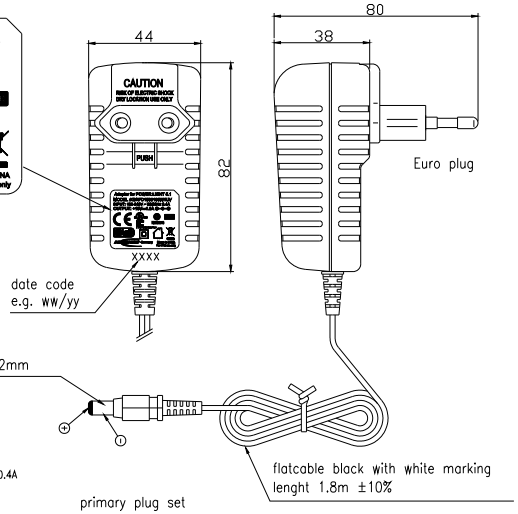

Technische Daten Steckernetzgerät/
technical data plug-in power supply

Eingangsdaten/ input data	:	100–240V AC ±10% / 50/60Hz 0.4A
Ausgangsdaten/ output data	:	15V DC ±10% 1000mA
Isolation/ insulation	:	4kV Eingang/Ausgang primary/secondary
Schutzart/ protection	:	IP 20
Approbation/ approval	:	CE; cULus; SAA; BEAB; GS
Gehäuse/ case	:	Steckergehäuse schwarz, Material UL94V0/ plug-in case black, material UL94V0

primary plug set

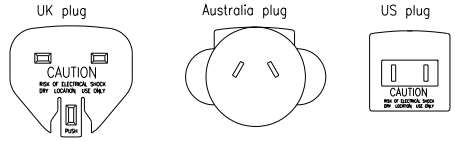

Technische Daten Handlampe/
technical data portable search light

Leuchtmittel/ bulb	:	Halogen 6,0V 6W G4 4x ultrabright LED (1W ±20% bei/at 7.2V)
Leuchtdauer/ lightning hours	:	ca./approx. 3h mit Halogenbirne/ with halogen bulb bis zu /up to 120h mit 4xLED
Akkupack/ battery pack	:	7.2V/2100mAh NiMH
Ladestrom charging current	:	800mA – 1200mA bei/at 7,2VDC
Erhaltelladestrom/ trickle charging	:	Impulserhaltungsladung für Rundzellen/ trickle charge current cylindric cells
Vollerkennung/ battery full detection	:	–dU
Statusanzeige der Lampe/ status indicator of lantern		
Ladung/ charging	:	LED leuchtet rot/ LED lights red
Vorladung/ pre-charging	:	LED leuchtet orange/ LED lights orange
Impulserhaltelladung/: trickle charging		LED leuchtet grün/ LED lights green

Beschreibung/
descripton

- Akku– Handscheinwerfer mit LED–Sparlicht/ portable search light with economy LED light
- Halogenleuchtmittel ist fokussierbar/ focusable halogen beam
- Restkapazitätsanzeige über Duo LED (grün= <25%/ rot blinkend= >25%) battery status indicator with Duo LED (green= <25%/ red blinking= >25%)
- automatische Abschaltung des Hauptlichtes zwischen 5,5V – 6,1V/ automatic halogen beam cut–off between 5,5V – 6,1V

Betriebstemperatur/ operating temperature	:	0°C.....+25C
Lagertemperatur/ storage temperature	:	–25°C.....+50°C
Schutzart/ protection	:	IP 44
Abbrobationen/ approvals	:	CE
Gewicht/ weight	:	ca. 1340g inkl. Verpackung und Zubehör/ approx. 1340g incl. package and accessories
Verpackung/ packaging	:	Einzelverpackung, Blistershell 151x128x365mm (LxBxH) inkl. mehrsprachiger Bedienungsanleitung/ individual package, blister shell 151x128x365mm (LxWxH) incl. multi language operating instruction

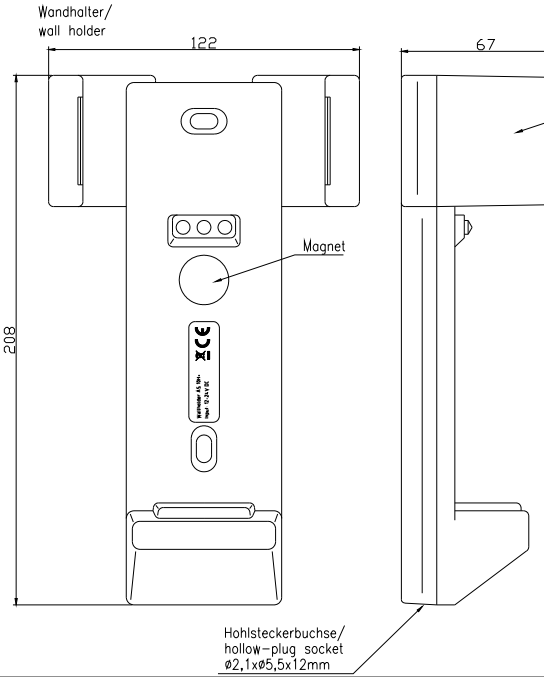

Technische Daten Wandhalter/
technical data wall holder

Eingangsdaten/ input data	:	12–24VDC max.1000mA (10,8V–30V)
Ausgangsdaten output data	:	12–24VDC max.1000mA (10,8V–30V)
Verpolschutz/ reverse–connect protection	:	mechanisch/ mechanical
Schutzart/ protection	:	IP20
Approbation/ approval	:	CE
Gehäuse/	:	Wandhalter schwarz ABS/ wall holder black ABS

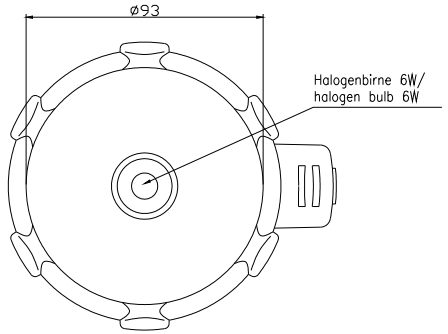

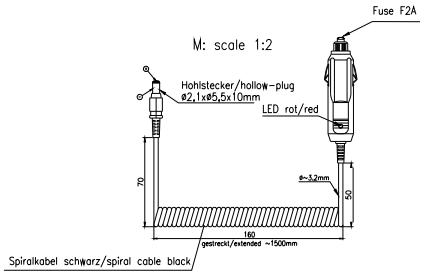

Verwendungsbereich/Application range für Anfrage/for inquiry xxx/xx				Zul. Abweichung/ Allowable deviation		Oberfläche/ Surface	Maßstab/Scale 1:1	Gewicht/Weight
							Werkstoff/Work material, Modell-Nr.	
				2007	Datum/Date	Name	Zeichnungsname/Drawing name	
				Erstellt/ Drawn by	30.07.	SP	AS 10H+ Akku–Handscheinwerfer/ AS 10H+ portable search light	
							Zeichnungsnummer/Drawing number Artikelnummer/Part number 5102133	Blatt/ Sheet 1
V0	---	05.10.07	KK					
Version	Änderung/Change	Datum/Date	Name	Ursprung/Origin	Proj. 56/50/06		Ersatz für/Replaced by	Ersatz durch/Replacement through

Diese Zeichnung/Pläne/Skizzen dürfen weder vervielfältigt noch an Dritte weitergegeben werden. Sie dürfen nur zu dem vereinbarten Zweck verwendet werden. Für den Fall, daß ein Auftrag nicht erteilt wird, ist die Zeichnung/Pläne/Skizzen unverzüglich zurückzugeben. Das Recht zur Ausführung von Schutzrechten bleibt hiervon unberührt. Wir haben keinerlei Kenntnis, daß die Ausführung Rechte Dritter verletzt, und haben keinerlei Anlaß, Ihnen gegenüber Stellung zu nehmen. Wir bitten Sie, uns mitzuteilen, falls Sie der Meinung sein sollten, daß Rechte Dritter verletzt werden könnten. This drawing/plan/sketch may not be reproduced or passed on to third parties. It may only be used for the agreed purpose. If a contract is not awarded, the drawing/plan/sketch must be returned immediately. The right to implement protection rights remains unaffected. We are not aware that the implementation of protection rights of third parties may be infringed and have no reason to make any comments to you in this respect. We request you to inform us if you are of the opinion that protection rights of third parties may be infringed.