THIS DRAWING IS UNPUBLISHED
VERTRAULICHE UNVEROEFFENTLICHTE ZEICHNUNG
© COPYRIGHT 1977 -
RELEASED FOR PUBLICATION - - 1977
FREI FUER VEROEFFENTLICHUNG
ALL RIGHTS RESERVED.
ALLE INTERNATIONALEN RECHTE VORBEHALTEN.

MATED WITH:
PASSEND ZU:

LOC	DIST
AI	-

PROJEKT NR.: -

REVISIONS
AENDERUNGEN

P	LTR	DESCRIPTION BESCHREIBUNG	DATE	DWN	APVD
	G3	REVISED PER ECO-11-005301	28MAR2011	RK	HMR
	G4	PN 925553-5 OBSOLETED	24JAN2013	PKS	RRP
	H	REVISED PER ECR-17-013051	13SEP17	ST	TD

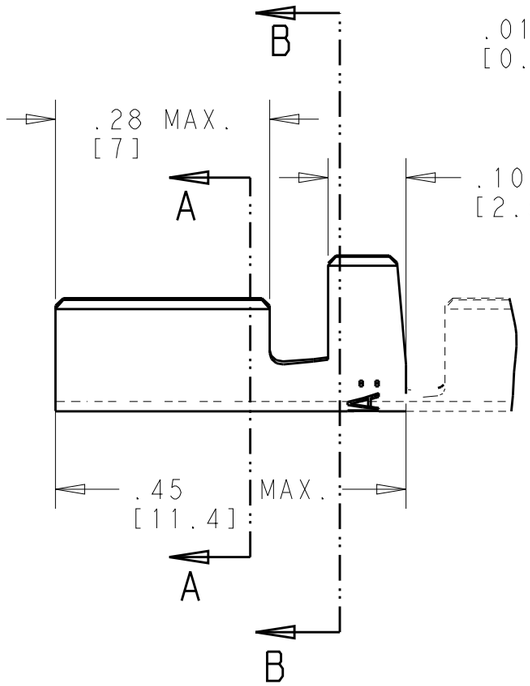

SECTION A-A

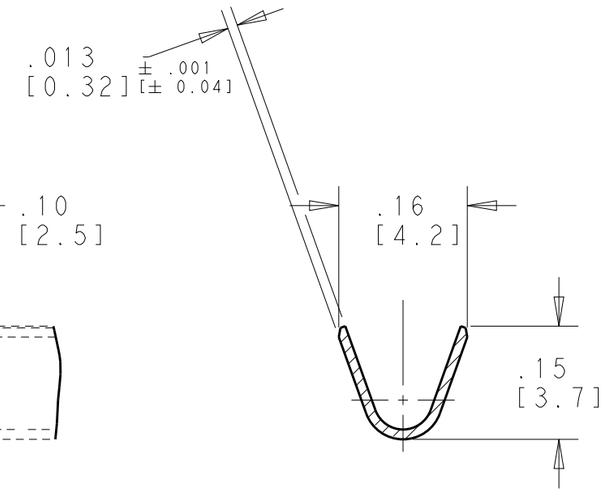

SECTION B-B

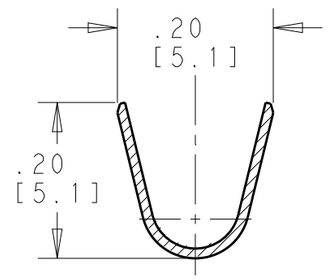

NOTES / ANMERKUNGEN:

1. NOT AVAILABLE
   Nicht lieferbar
2. SPLICE FREE - EXECUTION
   Streifen ohne unterbrechung - Ausführung
3. REELED WITH PAPER LAYER
   Streifen mit papierzwischenlage gewickelt
4. PER DIN 46228
   Nach DIN 46228
5. WIRE RANGE: 1.0 - 2.5 mm^2
6. INSULATION RANGE: .100 - .150 (2.5 - 3.8 mm)

REMARKS / BEMERKUNGEN	FINISH OBERFLAECHE	MATERIAL WERKSTOFF	PART NO BESTELL NR.
OBSOLETE, 2	~~POST TINNED / NACHVERZINNT~~	~~BRASS / MESSING~~	~~1 925553-4~~
OBSOLETE, 2	~~BLANK~~	~~CuNi12Zn24~~	~~1 925553-3~~
OBSOLETE, 1, 2	~~BLANK~~	~~STEEL / STAHL~~	~~1 925553-1~~
2	PRE-TINNED / VORVERZINNT	CuSn4	1-925553-0
OBSOLETE, 2	~~BLANK~~	~~CuSn4~~	~~925553-9~~
OBSOLETE, 2	~~PRE TINNED / VORVERZINNT~~	~~BRASS / MESSING~~	~~925553-8~~
2	BLANK	BRASS / MESSING	925553-7
OBSOLETE	~~NICKEL / VERNICKELT~~	~~STEEL / STAHL~~	~~925553-6~~
OBSOLETE, 1	~~BLANK~~	~~STEEL / STAHL~~	~~925553-5~~
	PRE-TINNED / VORVERZINNT	CuSn4	925553-4
OBSOLETE	~~BLANK~~	~~CuSn4~~	~~925553-3~~
	PRE-TINNED / VORVERZINNT	BRASS / MESSING	925553-2
	BLANK	BRASS / MESSING	925553-1

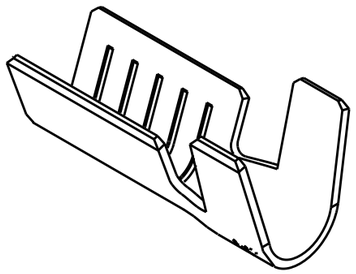

THIS DRAWING IS A CONTROLLED DOCUMENT.
DIESES ZEICHNUNGSDOKUMENT WIRD DURCH AMP INCORPORATED KONTROLLIERT, AENDERUNGEN, DIE DEM TECHNISCHEN FORTSCHRITT DIENEN, SIND VORBEHALTEN. DEN JEWEILS LETZTGUELTIGEN AENDERUNGSSTAND ERFAHREN SIE AUF ANFRAGE.

DIMENSIONS: MASSEINHEITEN: Inch/mm

TOLERANCES UNLESS OTHERWISE SPECIFIED: ALLGEMEINTOLERANZEN
0 PLC ±-
1 PLC ±- 0.2 mm
2 PLC ±- .01 inch
3 PLC ±-
4 PLC ±-
ANGLES/WINKEL ±1°

MATERIAL: SEE TABLE / SIEHE TABELLE
FINISH/OBERFLAECHE/FARBE: SEE TABLE / SIEHE TABELLE

DWN PAULUS 2.6.77
CHK EGE 3.6.77
APVD -
PRODUCT SPEC PRODUKTSPEZ. -
APPLICATION SPEC VERARBEITUNGSSPEZ. -
WEIGHT GEWICHT -

TE Connectivity

NAME: AUTOMACH. WIRE PIN

SIZE	CAGE CODE	DRAWING NO ZEICHNUNGS-NR.	RESTRICTED TO NUR FUER
A3	00779	C-925553	-

Customer Drawing /KUNDENZEICHNUNG
SCALE MASSSTAB 5:1 SHEET BLATT 1 OF VON 1 REV H

1470-19 (3/11)