トリガー付防水レバーロックハンドル
WATERPROOF HANDLES WITH TRIGGERS

A-1140-W
ステンレス製

ステンレス　防水　TAK60　マスターチェンジ　キーチェンジ　CAD

自然回転防止　握りやすい大型トリガー機構

キュービクル式非常電源専用受電設備基準適合品(A-1140-W-1)
PAT.PEND.

特　徴　Feature

- 錠前は操作性に優れた防塵シャッター付新型リバーシブルキーTAK60を標準装備
- トリガーを握って回転させる安全機構
- 防水タイプ(Oリング・シートパッキン使用)
- ステンレス製で耐食性に優れています。
- 左右兼用型

- The lock comes standard with the TAK60, a new-style reversible key with an easy-to-use dustproof shutter.
- Trigger gripping and turning safety mechanism.
- Waterproof. (using O-ring and sheet packing)
- Corrosion-resistant stainless steel is used.
- For both left-hand and right-hand use.

仕　様
- 材　　質：ステンレス鋼鋳物(SUS304)
- 表面仕上：鏡面バフ研磨
- 付 属 品：大ナット・ビスセット・キー2本

用　途
- 屋外キュービクル・配分電盤

納　期
- 標準在庫品

備　考
- マスターシステム、指定同番、鍵違いも製作します。お問合せください。
- SUS316も製作致します。お問合せください。
- 扉の締込みにはロッド棒用ローラーユニット(AC-25-RA・RB・RC)と組合せてご使用ください。
- 本製品の止め金取付け用ねじは、緩み防止のため「緩み防止剤」の塗布をお奨め致します。

Specifications
- Material: Cast stainless steel (SUS304)
- Finish: Mirror surface buffing
- Accessories: Two keys, large nut and screws

Specific-use
- Outdoor cubicles and power/distribution boards.

Remarks
- Use rod roller unit (AC-25-RA/RB/RC) together for securing door.
- It is recommended that thread-locking fluid be used to prevent loosening of the mounting screws for the catch.

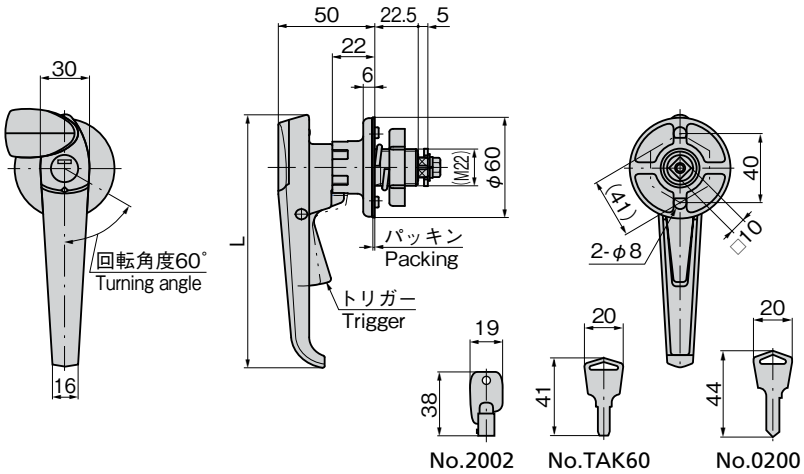

商品番号 Product No.	RoHS	CAD	鍵番号 Key No.	L	最大適用板厚 Max. applicable panel thickness	製品質量(g) Mass	コード Code	単価 Price	量販価格 Bulk Price 数量 Quantity	単価 Price
A-1140-W-1-1-TAK60	●	2D/3D	TAK60	152	9.8	540	04140	¥11,500	5個～	¥11,100
A-1140-W-1-1-2002		2D/3D	2002				01722	¥12,000	5個～	¥11,520
A-1140-W-1-1	●		0200				03950	¥11,500	5個～	¥11,100
A-1140-W-1-2	●	2D/3D	鍵なし Without lock			530	01723	¥9,000	5個～	¥8,640
A-1140-W-2-1-TAK60	●	2D/3D	TAK60	120	8.8	515	04141	¥11,000	5個～	¥10,600
A-1140-W-2-1	●	2D	0200				01839	¥11,000	5個～	¥10,600
A-1140-W-2-2	●	2D/3D	鍵なし Without lock			505	01725	¥8,900	5個～	¥8,550
A-1140-W-3-1-TAK60	●	2D/3D	TAK60	102	8.8	490	04142	¥9,900	5個～	¥9,504
A-1140-W-3-1	●	2D	0200				01840	¥9,900	5個～	¥9,504
A-1140-W-3-2	●	2D/3D	鍵なし Without lock			480	01727	¥8,600	5個～	¥8,260

●：RoHS指令対応品　▲：RoHS指令に対応可能です。　※大量のご注文は更にお安くなります。

パネル穴明け寸法
Panel drilling dimensions

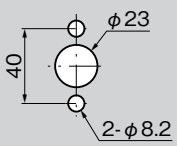

止め金
Stopper plate

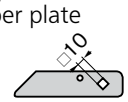

止め金は646～650ページの□10穴の中からお選びください。
Select the stopper plate with 10-hole on page 646 to 650.

ハンドルの強度試験(A-1140-W-1)
Handle strength inspection (A-1140-W-1)

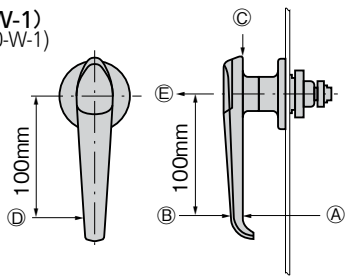

名　称 Name	荷重方向 Direction of load	耐荷重N Load resistance
ハンドル Handle	Ⓐ引張り Tension	980
	Ⓑ圧迫 Pressure	
	Ⓒ垂直 Vertical	
鍵　部 Lock	Ⓓ捻り Twist	490
止金具取付け部 Stopper plate installing section	Ⓔ引張り Tension	

※大量のご注文は更にお安くなります。