図面番号(DRAWING NO.) SJ018622

SYM. 版数	DCN NO.	DESCRIPTION 変更内容	DATE 年月日	DRAWN 製図	CHECKED 担当	APP'D 査閲	APP'D 承認
4	39728	REDRAWN.	21.Mar'97	S.MURAMOTO	Y.HAYASHI	—	H.SAITOU
5	41199	REVISED NOTE 1	24.Dec.'97	H.SAKURADA	—	Y.Hayashi	H.Saito

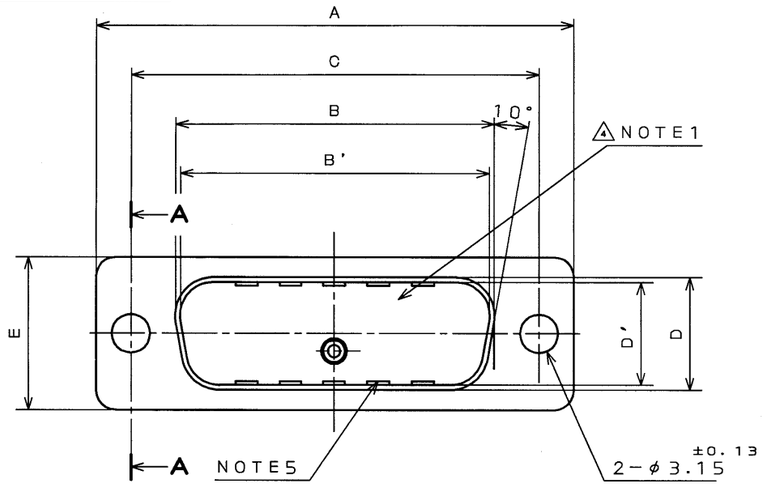

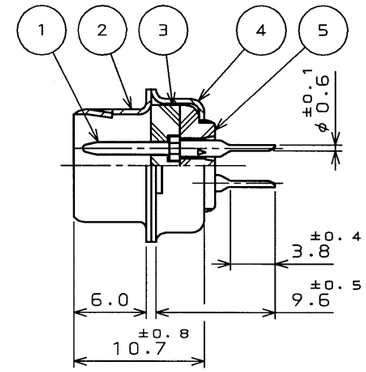

PIN INSERT VERSION
ピンインサートの場合

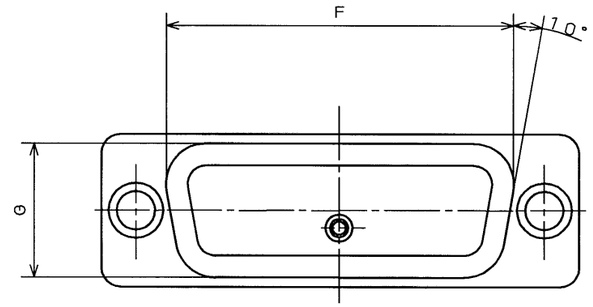

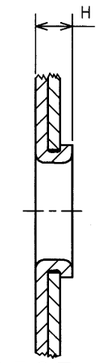

SECT. A-A
(SCALE 5:1)

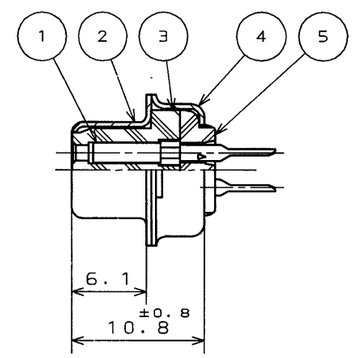

SOCKET INSERT VERSION
ソケットインサートの場合

TABLE 1

PART NUMBER	DIMENSION IN MILLIMETERS									
	±0.5 A	±0.25 B	±0.25 B'	±0.13 C	±0.25 D	±0.25 D'	±0.5 E	F	G	H
DE-9PF-T-N	30.8	—	16.90	24.99	—	8.34	12.6	19.3	10.7	1.2
DE-9SF-T-N	30.8	16.26	—	24.99	7.82	—	12.6	19.3	10.7	1.2
DA-15PF-T-N	39.1	—	25.24	33.32	—	8.34	12.6	27.5	10.7	1.2
DA-15SF-T-N	39.1	24.59	—	33.32	7.82	—	12.6	27.5	10.7	1.2
DB-25PF-T-N	53.0	—	39.01	47.04	—	8.40	12.6	41.3	10.7	1.5
DB-25SF-T-N	53.0	38.30	—	47.04	7.82	—	12.6	41.3	10.7	1.2
DC-37PF-T-N	69.3	—	55.47	63.50	—	8.40	12.6	57.7	10.7	1.5
DC-37SF-T-N	69.3	54.76	—	63.50	7.82	—	12.6	57.7	10.7	1.2
DD-50PF-T-N	66.9	—	52.86	61.11	—	11.16	15.4	55.3	13.9	1.5
DD-50SF-T-N	66.9	52.34	—	61.11	10.65	—	15.4	55.3	13.9	1.2

DESIGNATION
命名法

D * − * ※ F − T − N

- SERIES シリーズ
- SHELL SIZE シェルサイズ
- INSERT ARRANGEMENT インサート配列
- CONTACT TYPE (S:SOCKET,P:PIN) コンタクト区分
- FCC略号: IN ACCORDANCE WITH FCC FCC:Federal Communications Commisson
- THROUGH HOLE CONTACT TYPE スルーホールタイプ
- PRESSING CONTACT プレスコンタクト

NOTE1. MARK THE COMPANY NAME AND ABBREVIATED PART NUMBER AT THE LOCATION SHOWN IN THE DRAWING.
2. FOR CONTACT ARRANGEMENT, SEE DWG.NO.SJ010210.
3. FOR PANEL CUT-OUT DIMENSION, SEE DWG.NO.SJ013596.
4. THIS DRAWING SHOWS NUMBER OF CONTACTS 25.
5. IN CASE OF PIN CONNECTORS, NIBS EXIST ON FACE OF FRONT SHELL.

注1. 図示の位置に社名及び、品名略称を表示する。
2. インサート配列はSJ010210をヲ参照のこと。
3. パネル取付穴寸法はSJ013596を参照のこと。
4. 本図のコネクタは25芯の場合を示す。
5. ピン側はフロントシェル面にダボが付いている。

ITEM 符号	DESCRIPTION 名称	Q'TY 個数	MATERIAL 材料	FINISH 仕上	REMARKS 備考
5	REAR INSULATOR	1	PBT	—	UL94V-0
4	REAR SHELL	1	STEEL	NICKEL PLATING	—
3	FRONT INSULATOR	1	PBT	—	UL94V-0
2	FRONT SHELL	1	STEEL	NICKEL PLATING	—
1	CONTACT		COPPER ALLOY	GOLD OVER NICKEL PLATING	NOTE2

仕様書(REFERENCE DOCUMENT): —

一般公差(GENERAL TOLEARANCE)

寸法(DIMENSION)	角度(ANGLES)
. ±1	X° ±
.X ±0.5	X°X' ±
.XX ±0.3	
.XXX ±	

第1版(DATE): 6. Dec. '83
製図(DR.): KOMATSU
担当(CHK.): TASHIRO
査閲(APP.): NISHINO
承認(APP.): KANEDA

尺度(SCALE): 2:1
名称(TITLE): D*−*※F−T−N (THROUGH HOLE TYPE) (スルーホールタイプ)
シリーズ(SERIES): Dsub

JAPAN AVIATION ELECTRONICS INDUSTRY, LTD.
日本航空電子工業株式会社

図面番号(DRAWING NO.): SJ018622
版数(SYM.): 5
SIZE A3 CDS-5603

JAE-CONNECTOR.COM
Reference Only

JAE Connector Div. Proprietary.
Copyright© Japan Aviation Electronics Industry,Ltd.
THIS DRAWING CONTAINS INFORMATION THAT IS PROPRIETARY TO JAE AND SHOULD NOT BE USED WITHOUT WRITTEN PERMISSION.
本図面は日本航空電子工業(株)の所有する情報を含むもので当社の許可なく複製を禁止する。

DOF-0-212B(96.03)