DWG. NO. SD-52044-**45

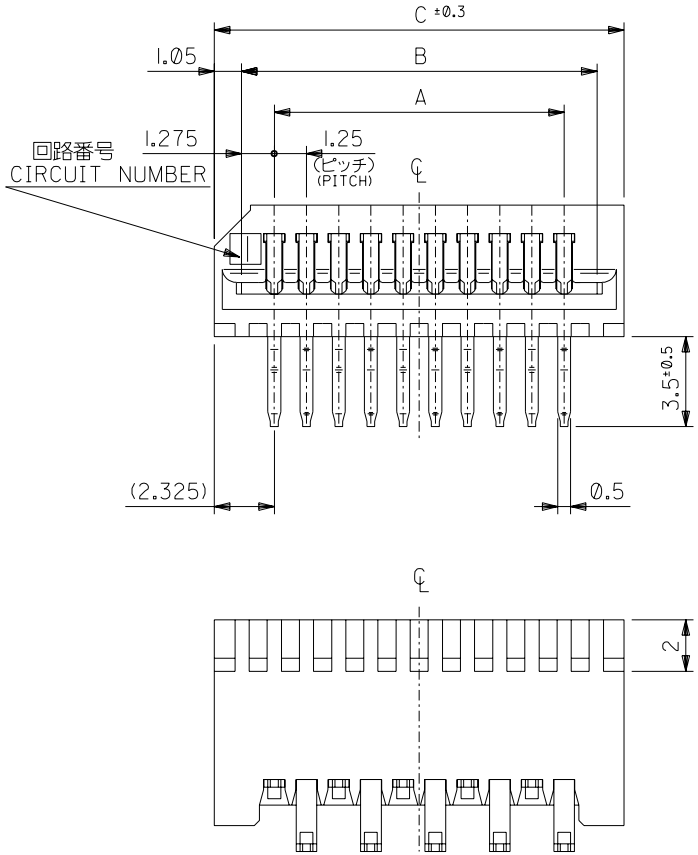

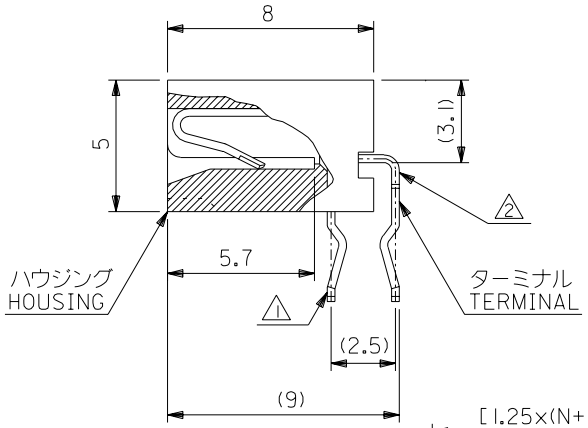

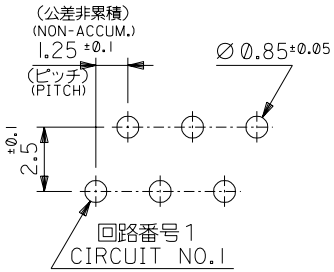

基板取付穴推奨寸法
RECOMMENDED P.C.BOARD HOLE DIM.

(厚さ：1.6)
(THICKNESS : 1.6)

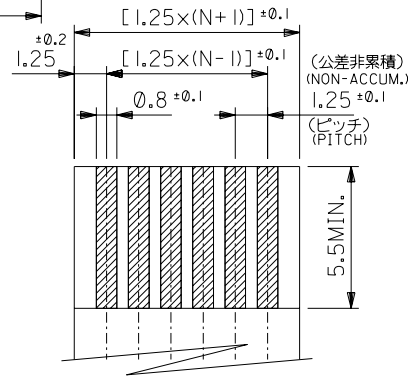

厚さ：0.3±0.05
THICKNESS : 0.3±0.05

適合 FFC/FPC 推奨寸法
APPLICABLE FFC/FPC RECOMMENDED DIM.

無鉛
LEAD FREE

C	B	A	ENG. NO.	NO. OF CKT. 極数
53.4	51.3	48.75	52044-4045	40
52.15	50.05	47.5	-3945	39
50.9	48.8	46.25	-3845	38
49.65	47.55	45	-3745	37
48.4	46.3	43.75	-3645	36
47.15	45.05	42.5	-3545	35
45.9	43.8	41.25	-3445	34
44.65	42.55	40	-3345	33
43.4	41.3	38.75	-3245	32
42.15	40.05	37.5	-3145	31
40.9	38.8	36.25	-3045	30
39.65	37.55	35	-2945	29
38.4	36.3	33.75	-2845	28
37.15	35.05	32.5	-2745	27
35.9	33.8	31.25	-2645	26
34.65	32.55	30	-2545	25
33.4	31.3	28.75	-2445	24
32.15	30.05	27.5	-2345	23
30.9	28.8	26.25	-2245	22
29.65	27.55	25	-2145	21
28.4	26.3	23.75	-2045	20
27.15	25.05	22.5	-1945	19
25.9	23.8	21.25	-1845	18
24.65	22.55	20	-1745	17
23.4	21.3	18.75	-1645	16
22.15	20.05	17.5	-1545	15
20.9	18.8	16.25	-1445	14
19.65	17.55	15	-1345	13
18.4	16.3	13.75	-1245	12
17.15	15.05	12.5	-1145	11
15.9	13.8	11.25	-1045	10
14.65	12.55	10	-0945	9
13.4	11.3	8.75	-0845	8
12.15	10.05	7.5	-0745	7
10.9	8.8	6.25	-0645	6
9.65	7.55	5	-0545	5
8.4	6.3	3.75	-0445	4
7.15	5.05	2.5	52044-0345	3

注記 NOTES

1. 奇数極ソルダーテール。
   ODD CIRCUIT SOLDER TAIL.
2. 偶数極ソルダーテール。
   EVEN CIRCUIT SOLDER TAIL.
3. 材質 MATERIAL
   ターミナル：リン青銅（t=0.3）
   メッキ：錫メッキ 0.9 μm 以上
   リフロー処理
   TERMINAL : PHOSPHOR BRONZE (t=0.3)
   PLATING : Sn 0.9 μm MIN.
   REFLOW TREATMENT.
   ハウジング：PBTP, UL94V-0 （灰色）
   HOUSING : PBTP, UL94V-0 (GRAY)

単位 DESIGN UNITS	mm
角度 ANGLE	±3°
30以上 OVER	±0.3
10以上 30未満 OVER UNDER	±0.25
10未満 UNDER	±0.2
一般公差 GENERAL TOLERANCES	

記号 LTR	変更内容 REVISION RECORD	DR.	CHK.	日付 DATE
C	変更 REVISED (J2003-1115)	K.Y	M.T	'02/10/22
B	変更 REVISED (J2002-1855)	K.Y	M.T	'02/2/1
A	再作図&変更 (J50278) REDRAWN & REVISED	T.A	H.H	'95/4/24

材料 MATERIAL 注記参照 SEE NOTES
仕上げ FINISH
適用電線範囲 WIRE RANGE
被覆外径 INS. RANGE

DRAWN BY '95/4/24 T.ASAKAWA
CHK'D BY '95/4/24 Y.M H.HIRAMOTO
APP'D BY '95/4/24 M.FUKUSHIMA
尺度 SCALE 5 : 1

molex MOLEX-JAPAN CO.,LTD. 日本モレックス株式会社

REVISE ONLY ON CAD SYSTEM

TITLE 名称
1.25 FFC CONN. HS'G ASS'Y R/A. TYPE

DWG. NO. SD-52044-**45
REV C

:MM DIMENSIONS IN METRIC DO NOT SCALE DRAWING

THIS DRAWING CONTAINS INFORMATION THAT IS PROPRIETARY TO MOLEX(JAPAN) AND SHOULD NOT BE USED WITHOUT WRITTEN PERMISSION
本図面は日本モレックス（株）の所有する情報を含むもので当社の許可なく複製を禁止する。

EN-0IC(032)MXJ-32