THIS DRAWING IS UNPUBLISHED.
VERTRAULICHE UNVEROEFFENTLICHTE ZEICHNUNG
© COPYRIGHT – By –

RELEASED FOR PUBLICATION
FREI FÜR VEROEFFENTLICHUNG
ALL RIGHTS RESERVED.
ALLE RECHTE VORBEHALTEN.

VERWENDET FÜR
963212

NICHT VERMASSTE KANTEN SIND NICHT MAßSTÄBLICH

ÄNDERUNGEN DIE DEM TECHNISCHEN FORTSCHRITT DIENEN, BEHALTEN WIR UNS VOR

| LOC | DIST |
|---|---|
| AI | – |

REVISIONS
ÄENDERUNGEN

| P | LTR | DESCRIPTION BESCHREIBUNG | DATE | DWN | APVD |
|---|---|---|---|---|---|
| | E3 | REVISED PER ECR-11-025934 | 29DEC11 | RK | HMR |

| TAB 2.8x0.8mm | ⚠1 2-962916-1 | 1.5 – 2.5 | CuFe 2 | TINNED | 0-0828905-1 | WHITE | IPx 9K |
|---|---|---|---|---|---|---|---|
| TAB 2.8x0.8mm | ⚠1 2-962915-1 | 0.75 – 1.0 | CuFe 2 | TINNED | 0-0828904-1 | LIGHT BLUE | IPx 9K |
| TAB 2.8x0.8mm | ⚠1 2-962915-1 | 0.5 | CuFe 2 | TINNED | 0-0963294-1 | BLUE | IPx 9K |
| TAB 2.8x0.8mm | ⚠1 1-965982-1 | 0.35 | CuSn 4 | TINNED | 0-0963294-1 | BLUE | IPx 9K |
| CONTACT-SYSTEM | STRIP ORDER-NO. | WIRE SIZE [mm2] | MATERIAL | FINISH | SINGLE WIRE SEAL | COLOR | WATER-TIGHTNESS ⚠2 |

E1

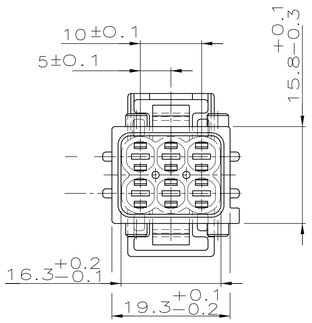


⚠1 FOR Au-VERSION OF CONTCACT USE X-XXXXXXX-3

E1

⚠2 WATERTIGHTNESS ACC. GMI 12590; 5.10.
FURTHER INFORMATIONS SEE PRODUCT-SPECIFICATION: 108-18102-1/...-9

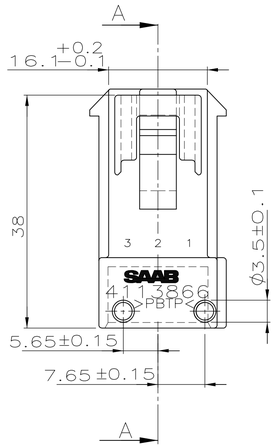


A–A

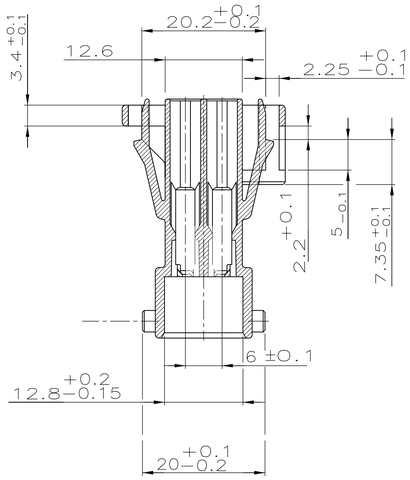


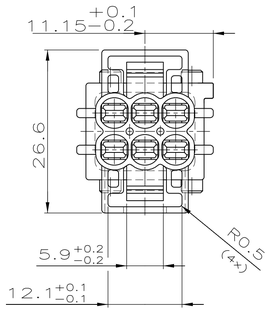


Blechausschnitt

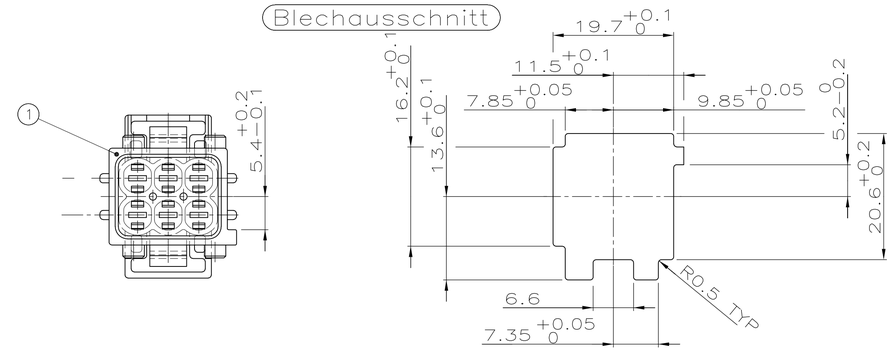


KODIERUNG A1




KODIERUNG B1

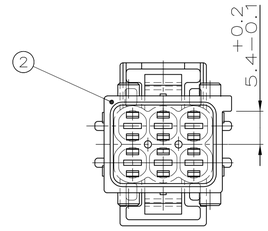


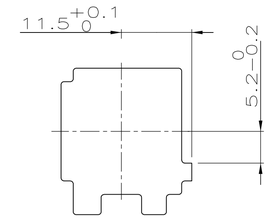


KODIERUNG C1

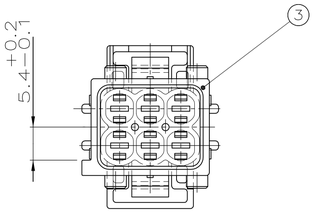


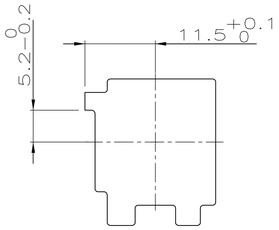


KODIERUNG D1

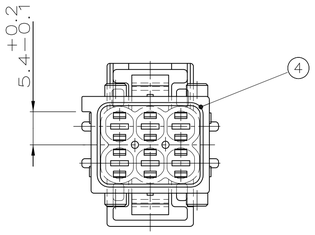


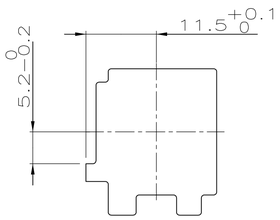


KODIERUNG N

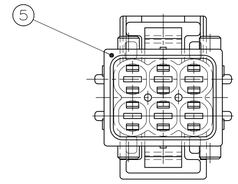


| BESTELL-NR. | REV. | KODIERUNG | POS. | BENENNUNG EINZELTEIL | WERKSTOFF | OBERFLÄCHE / FARBE |
|---|---|---|---|---|---|---|
| 5-962349-1 | E | KODIERUNG N | 5 | 2.8 FlaSt Geh 6p | PBTP 30% GV | weiß |
| 4-962349-1 | E | KODIERUNG D1 | 4 | 2.8 FlaSt Geh 6p | PBTP 30% GV | braun |
| 3-962349-1 | E | KODIERUNG C1 | 3 | 2.8 FlaSt Geh 6p | PBTP 30% GV | blau |
| 2-962349-1 | E | KODIERUNG B1 | 2 | 2.8 FlaSt Geh 6p | PBTP 30% GV | grau |
| 1-962349-1 | E | KODIERUNG A1 | 1 | 2.8 FlaSt Geh 6p | PBTP 30% GV | schwarz |

THIS DRAWING IS A CONTROLLED DOCUMENT.
DIESE ZEICHNUNG IST EIN KONTROLLIERTES DOKUMENT.

DIMENSIONS: MASSEINHEITEN mm

TOLERANCES UNLESS OTHERWISE SPECIFIED: ALLGEMEINTOLERANZEN
0 PLC ± –
1 PLC ± 0.3mm
2 PLC ± –
3 PLC ± –
4 PLC ± –
ANGLES / WINKEL ± –

MATERIAL –

FINISH / OBERFLAECHE / FARBE –

DWN S.Garcia 31.03.93
CHK W.Stabroth 31.03.93
APVD –
PRODUCT SPEC PRODUKTSPEZ –
APPLICATION SPEC VERARBEITUNGSSPEZ. –
WEIGHT GEWICHT –

TE Connectivity

NAME 2.8 FlaSt Geh 6p –

| SIZE | CAGE CODE | DRAWING NO ZEICHNUNGS-NR. | RESTRICTED TO NUR FUER |
|---|---|---|---|
| A1 | 00779 | C-962349 | – |

CUSTOMER DRAWING / KUNDENZEICHNUNG

SCALE MASSSTAB 2:1 | SHEET BLATT 1 OF VON 1 | REV E3

4805 (3/11)