Produkt-Nr.:		1	2	3	4	5	6	7	8	9	0	·				5	/	+	−	×	÷	=	*	#	◊
826 ... End-Nr.	000	001	002	003	004	005	006	007	008	009	010	011				015	016	017	018	019	020	021	022	023	024
Produkt-Nr.:																									
826 ... End-Nr.																									
Produkt-Nr.:		A	B	C	D	E	F	G	H	I	J	K	L	M	N	O	P	Q	R	S	T	U	V	W	X
826 ... End-Nr.		051	052	053	054	055	056	057	058	059	060	061	062	063	064	065	066	067	068	069	070	071	072	073	074
Produkt-Nr.:	Y	Z														00						123			
826 ... End-Nr.	075	076		078		080			083	084						090		092	093	094	095	096			
Produkt-Nr.:																									Oel 06
826 ... End-Nr.																									124
Produkt-Nr.:								M_1	M_2	M_3	M_4	M_5	M_6	M_7	M_8										
826 ... End-Nr.								132	133	134	135	136	137	138	139										
Produkt-Nr.:									Tab	Sup Pls	Sup blf										←				
826 ... End-Nr.									158	159	160			163		165					170				
Produkt-Nr.:		STO	RCL	Δ+	Δ−	Δ×	ENT		Sup	Ben				⇩										CLR	MODE
826 ... End-Nr.		176	177	178	179	180	181		183	184				188										198	199

Zeichen entsprechen etwa der Darstellung
Sign correspond nearly to representation

* Anmerkung: Die mit ◢ (ohne Zeichen) und ◥ (mit Zeichen) versehenen Ausführungen entsprechen dem Standardprogramm. Alle nicht so gekennzeichneten Zeichen und Farben sind nur auf Anfrage lieferbar!
Bei Bestellung von Tastenknöpfen ohne Zeichen bleibt die End-Nr. entsprechend der Tastenknopffarbe dieselbe.

All versions which are marked ◢ (with out sign) and ◥ (with sign) are according to our standard program. All symbols and colours which are not marked in that way are available on request only!
In case there are ordered buttons without symbol, the last 3 digits of the number remain unchanged which is in accordance with the number of the button's colour.

Key button Sign	Tastenknopf Zeichen	End-Nr.
green white	grün weiß ◢	091
yellow white	gelb weiß ◢	081
red white	rot weiß ◢	071
beige white	beige weiß ◢	061
brown white	braun weiß ◢	041
grey white	grau weiß ◥	031
darkgrey white	dunkelgrau weiß ◥	021
anthracite white	anthrazit weiß ◥	011

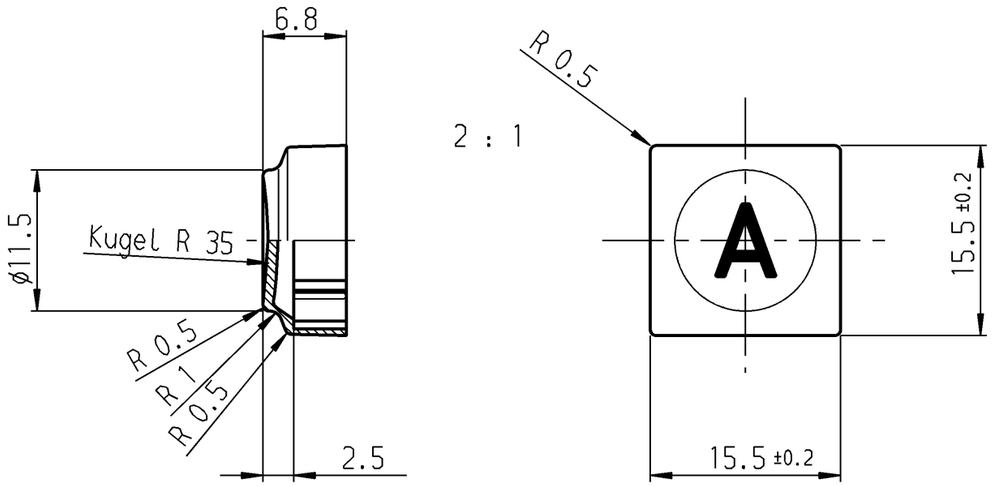

for system 6425.
für Baureihe 6425.

bei Änd. beachte F.Z.

Allgemeintoleranzen/UNTOLERANCED DIMENSIONS

Für Längen und Radien FOR LENGTHS AND RADII. ±	Abmaße in mm für Nennmaßbereich in mm ALL DIMENSIONS ARE IN MILLIMETRES bis/UP TO 6	über/OVER 6 bis/UP TO 30	über/OVER 30
	0.2	0.4	

PROJECTION

n	23601	17.10.95	ws	i	22698	09.03.94	ws
m	23507	24.08.95	ws	h	22499	15.10.93	ws
l	23371	18.05.95	ws	q			
k	23303	26.04.95	RS	p	29900	20.06.00	Mut
j	23167	20.01.95	ws	o	29840	19.06.00	Mut
Ausg. ISSUE	Änderung REVISION	gez. DRAWN BY		Ausg. ISSUE	Änderung REVISION	gez. DRAWN BY	

Pause COPY | Blatt SHEET | Original DIN A3 | Maßstab SCALE 1:1

0 10 20 30 mm

gez./DRAWN BY 03.10.88 ws
gepr./CHECKED BY Sa

Ersatz für/REPLACEMENT OF
826 000 011 v.19.03.80

K | Zeichn./DRAWING NO. 826.000.011

Key button
Tastenknopf
1x1

MARQUARDT
Marquardt GmbH, D-78604 Rietheim-Weilheim

Schutzvermerk nach DIN 34 beachten
COPYRIGHT RESERVED