リーフヒンジ
LEAF HINGES

ステンレス　CAD

FB-1813 ステンレス製　**FB-813・FB-812** 鉄製

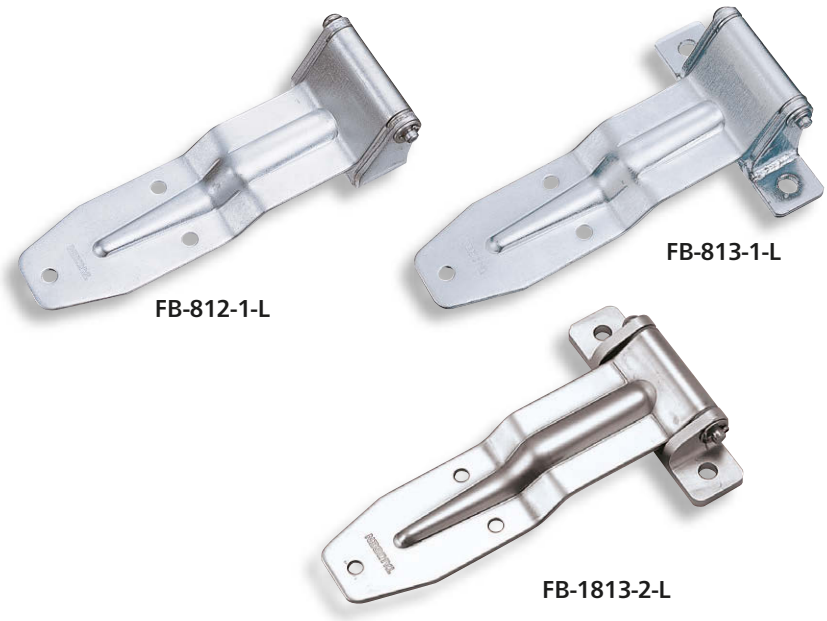

特　徴　Feature

- 樹脂カラーを内部に組込んでいますので、回転は非常にスムーズです。
- カール部を溶接してあります。
- 中型・小型扉に最適です。

- Resin collar is incorporated in the curl so turning is very smooth.
- Curl section is welded.
- Suitable for middle- or small-sized doors.

仕　様

〔FB-1813〕
- 材　　質：本体／ステンレス鋼板（SUS304）
  受座／ステンレス鋼鋳物（SUS304）
- 表面仕上：電解研磨

〔FB-812 FB-813〕
- 材　　質：一般構造用圧延鋼材（SS41）
- 表面仕上：亜鉛めっきクロメート処理（MFZn-C）
- 軸　　径：φ8

用　途　●特装車・バン・船舶
納　期　●標準在庫品
備　考　●FB-820と寸法互換です。（FB-1813・FB-813）

Specifications

〔FB-1813〕
- Material:
  Main body: Stainless steel plate (SUS304)
  Base: Cast stainless steel (SUS304)
- Finish: Electrolytic polishing

〔FB-812 FB-813〕
- Material: Rolled steel for general structure (SS41)
- Finish: Zinc plating chromate treatment (MFZn-C)
- Axle diameter: φ8

Specific use ●Specially equipped vehicles, vans, ships.
Remarks ●Dimensions are almost same as FB-820. (FB-1813, FB-813)

〔FB-812-1-L サイド扉用 For side door〕

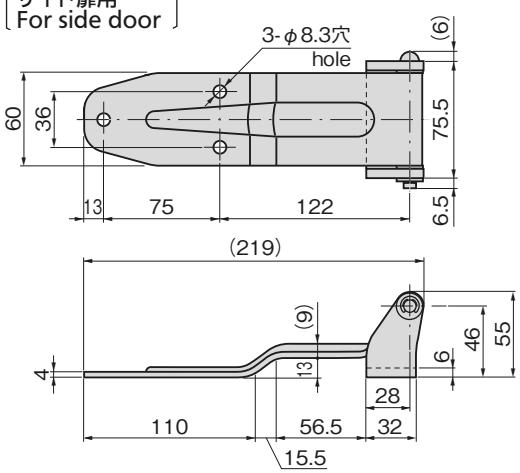

商品番号 Product No.	RoHS 10	CAD	備考 Remarks	材質 Material	(L)	t	H	製品質量(g) Mass	コード Code	単価 Price	量販価格 Bulk Price 数量 Quantity	単価 Price
FB-812-1-L		2D/3D	左型 Left-type	SPCC				705	61509	¥1,150	15個～	¥1,104
FB-812-1-R		2D/3D	右型 Right-type	SPCC				705	61503	¥1,150	15個～	¥1,104
FB-813-1-L		2D/3D	左型 Left-type	SPCC	219	6	55	820	61510	¥1,500	10個～	¥1,440
FB-813-1-R		2D/3D	右型 Right-type	SPCC	219	6	55	820	61504	¥1,500	10個～	¥1,440
FB-1813-1		2D/3D	左右兼用型 Left and right type	SUS	220	7	56	930	61121	¥5,700	5個～	¥5,480
FB-1813-2		2D/3D	左右兼用型 Left and right type	SUS				600	61122	¥5,600	5個～	¥5,380

●：RoHS10指令対応品　▲：RoHS10指令に対応可能です。　※大量のご注文は更にお安くなります。

〔FB-1813-1 FB-813-1-L リア扉用 For rear door〕

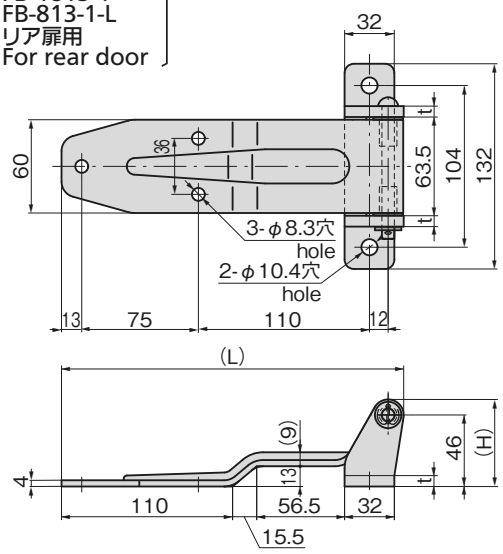

〔FB-1813-2 サイド扉用 For side door〕

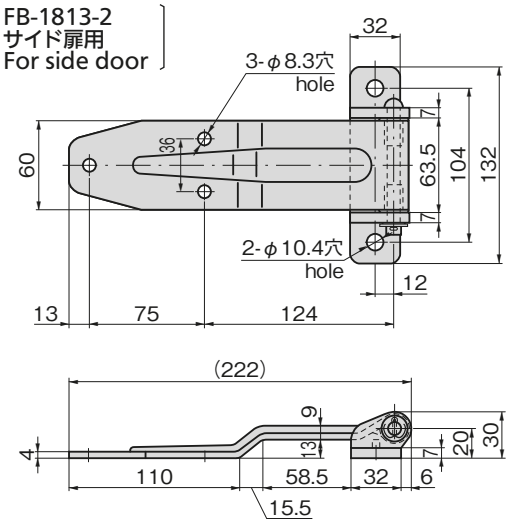

※本図は右扉用（左型）を示す。逆勝手は左右対称です。
※These drawings show the left type. Those of the right type is the symmetry.