DWG. NO. SD-52288-**11

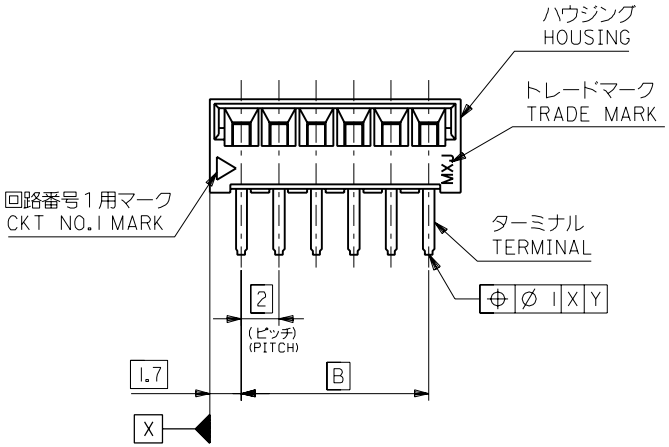

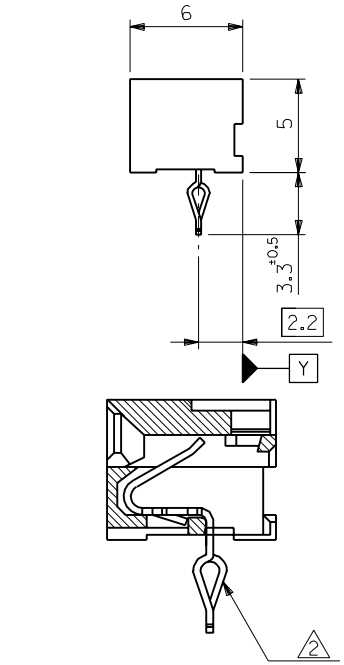

注記
NOTES

1. 材料
   MATERIAL
   ハウジング：PBT（ガラス繊維入）、UL94V-0（黒）
   HOUSING:PBT(FILLED GLASS),UL94V-0(BLACK)
   ターミナル：リン青銅、錫メッキ。(†0.25)
   TERMINAL:PHOSPHOR BRONZE,TIN PLATE.(†0.25)
2. 2極のみキンク無しとする。
   2 CICUITS SIZE ONLY WITHOUT KINK.

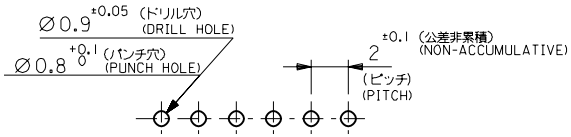

基板取付穴推奨寸法(†1.6)
RECOMMENDED PC BOARD HOLE DIMENSION(†1.6)

22	25.4	52288- 1211	12
20	23.4	- 1111	11
18	21.4	- 1011	10
16	19.4	- 0911	9
14	17.4	- 0811	8
12	15.4	- 0711	7
10	13.4	- 0611	6
8	11.4	- 0511	5
6	9.4	- 0411	4
4	7.4	- 0311	3
2	5.4	52288- 0211	2
B	A	ENG.NO.	極数 CKT.NO.

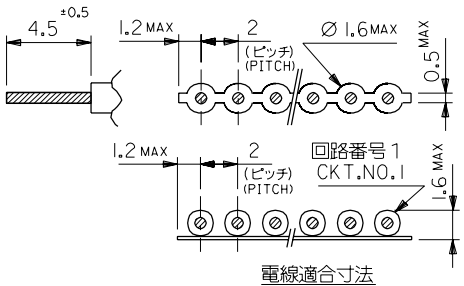

電線適合寸法
APPLICABLE WIRE DIMENSION

角度 ANGLE	±3°					
30 以上 OVER	±0.3					
10 以上 OVER 30 未満 UNDER	±0.25					
10 未満 UNDER	±0.2	F	再作図 REDRAWN (JC70314)	h.i	S.K	'96/05/30
一般公差 GENERAL TOLERANCES		記号 LTR	変更内容 REVISION RECORD	DR.	CHK.	日付 DATE

材料 MATERIAL 注記参照 SEE NOTES
仕上げ FINISH //
適用電線範囲 WIRE RANGE AWG#26 (錫コート線) (TIN PLATE WIRE)
被覆外径 INS. RANGE 図中参照 SEE DRAWING
DRAWN BY '96/05/30 H.IIJIMA
CHK'D BY '96/05/30 M.FUKUSHIMA
APP'D BY '96/05/30 M.ENOMOTO
尺度 SCALE 4:1

molex MOLEX-JAPAN CO.,LTD. 日本モレックス株式会社
REVISE ONLY ON CAD SYSTEM
TITLE 名称
2.0 NEW JUMPER SOCKET (R/A)
DWG. NO. SD-52288-**11
REV F

:MM DIMENSIONS IN METRIC DO NOT SCALE DRAWING

THIS DRAWING CONTAINS INFORMATION THAT IS PROPRIETARY TO MOLEX(JAPAN) AND SHOULD NOT BE USED WITHOUT WRITTEN PERMISSION
本図面は日本モレックス（株）の所有する情報を含むもので当社の許可なく複製を禁止する。

EN-01C(032)MXJ-32

52288.S20