キャリマウント
CARRY MOUNTS

RoHS　ステンレス　CAD　**K-1090** ステンレス製　**K-90** 鉄製

K-90-CM-100

K-1090-CM-60

特　徴　Feature

- 防振ゴムの接地面が大きいため機器の安定性に優れています。
- ステンレス製で耐食性に優れています。(K-1090)

- Ground contact area for vibration-proof rubber is large so equipment stability is great.
- Corrosion-resistant stainless steel is used. (K-1090)

〔K-1090〕
仕　様　●材　質
本体／ステンレス鋼板(SUS304)
車輪／ナイロン6
防振ゴム／耐油性ゴム
●表面仕上：電解研磨
用　途　●食品機械・医療機械・計測機器・環境機器
納　期　●標準品・・・納期お問合せ下さい
備　考　●車輪は自在車です。

〔K-90〕
仕　様　●材　質
本体／冷間圧延鋼板(SPCC)
車輪／ナイロン6
防振ゴム／耐油性ゴム
●表面仕上
本体／亜鉛めっきクロメート処理(MFZn-C)
用　途　●精密機械・事務機器・計測機器
納　期　●標準品・・・納期お問合せ下さい
備　考　●車輪は自在車です。

〔K-1090〕
Specifications　●Material: Main body: Stainless steel plate (SUS304)
Wheel: Nylon6
Vibration-proof rubber: Oiliness-free rubber
●Finish: Electrolytic polishing
Specific-use　●Food, medical, measuring and environment equipment
Remarks　●Wheel is a swivel type.

〔K-90〕
Specifications　●Material: Main body: Cold rolled steel plate (SPCC)
Wheel: Nylon6
Vibration-proof rubber: Oiliness-free rubber
●Finish: Zinc plating chromate treatment (MFZn-C)
Specific-use　●Precision, office and measuring equipment
Remarks　●Wheel is a swivel type.

〔K-1090-CM-60〕
〔K-90-CM-60〕

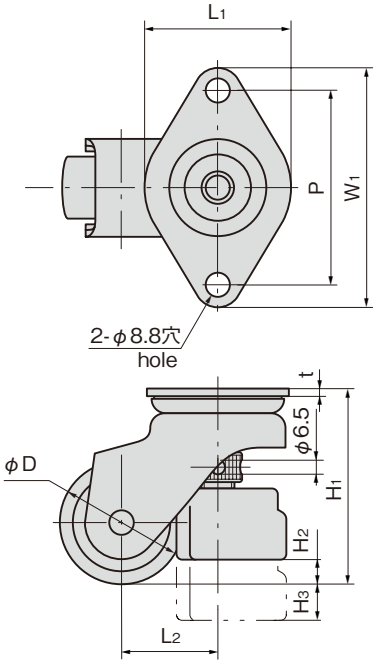

〔K-1090-CM-100〕
〔K-90-CM-100〕

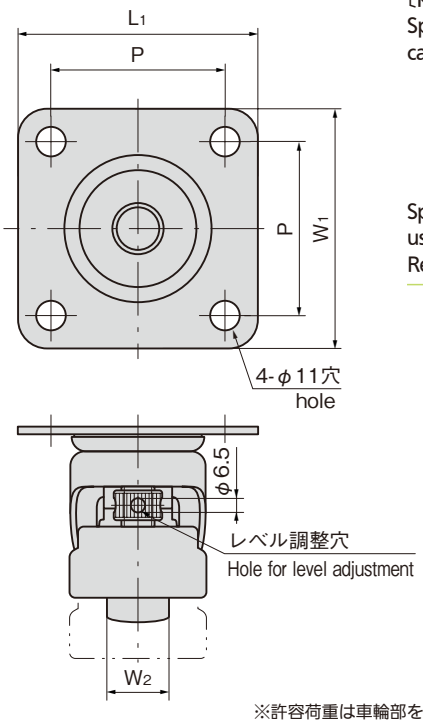

レベル調整：調整穴にドライバーなどを差込み左右に回すと防振ゴム台が上下します。
Level adjustment: Insert a screwdriver or similar tool into the adjustment opening, and turn to left or right to raise or lower the level of the rubber vibration isolator.

※許容荷重は車輪部を示します。　※ Allowable loads are given for the wheels.

商品番号 Product No. SUS	SPCC	RoHS SUS	RoHS SPCC	CAD SUS	CAD SPCC	φD	H1 SUS	H1 SPCC	H2	H3	L1×W1	L2	W2	t SUS	t SPCC	P	許容荷重kN Allowable load	製品質量(g) Mass	SUS コード Code	SUS 単価 Price	SUS 量販価格 Bulk Price 数量 Quantity	SUS 量販価格 Bulk Price 単価 Price	SPCC コード Code	SPCC 単価 Price	SPCC 量販価格 Bulk Price 数量 Quantity	SPCC 量販価格 Bulk Price 単価 Price
K-1090-CM-60	K-90-CM-60	●	●	2D/3D	2D/3D	50	79	80	13	15	60×100	40	26	3	3.2	80	0.58	620	30975	¥14,000	4個～	¥13,580	30666	¥4,400	6個～	¥4,268
K-1090-CM-100	K-90-CM-100	●	●	2D/3D	3D	75	120	120	25	17	100×100	56	30	4.5	4.5	72	0.98	1,800	30976	¥22,000	4個～	¥21,340	30667	¥7,000	6個～	¥6,790
	K-90-CM-200C		●		2D/3D	75		128	25	20	110×110	60	64		6	80	1.96	2,400					30959	¥13,500	6個～	¥13,095

●：RoHS指令対応品　▲：RoHS指令に対応可能です。　※大量のご注文は更にお安くなります。