# TL-132 / TL-ST-6
## ファスナー / スプリング

1/4 Turn Fastener Flat Slotted / Spring (T-Type Sign Fastener)

RoHS2 10

### 特長
操作しやすいローレットタイプのファスナーです。

### 用途
計測機器・分電盤・工作機械等

### Characteristic
Easy operational fastener with its knurled knob.

### Application
Measuring instruments / Distribution panels / Machine tools, etc.

### ■部品表　Parts List

| 部番 No. | 型番 Model No. | 品名 Accessory | 材質 Material | 処理 Finish | 数 Quantity |
|---|---|---|---|---|---|
| 1 | TL-132-1 | ファスナー　Fastener | S | Cr | 1 |
| 2 | | E 形止め輪　φ5 E-shaped Snap Ring | SUS304 | — | 1 |
| 3 | TL-ST-6 | スプリング　Spring | SWP | 3 価クロメート　Trivalent Chromate Treatment | 1 |

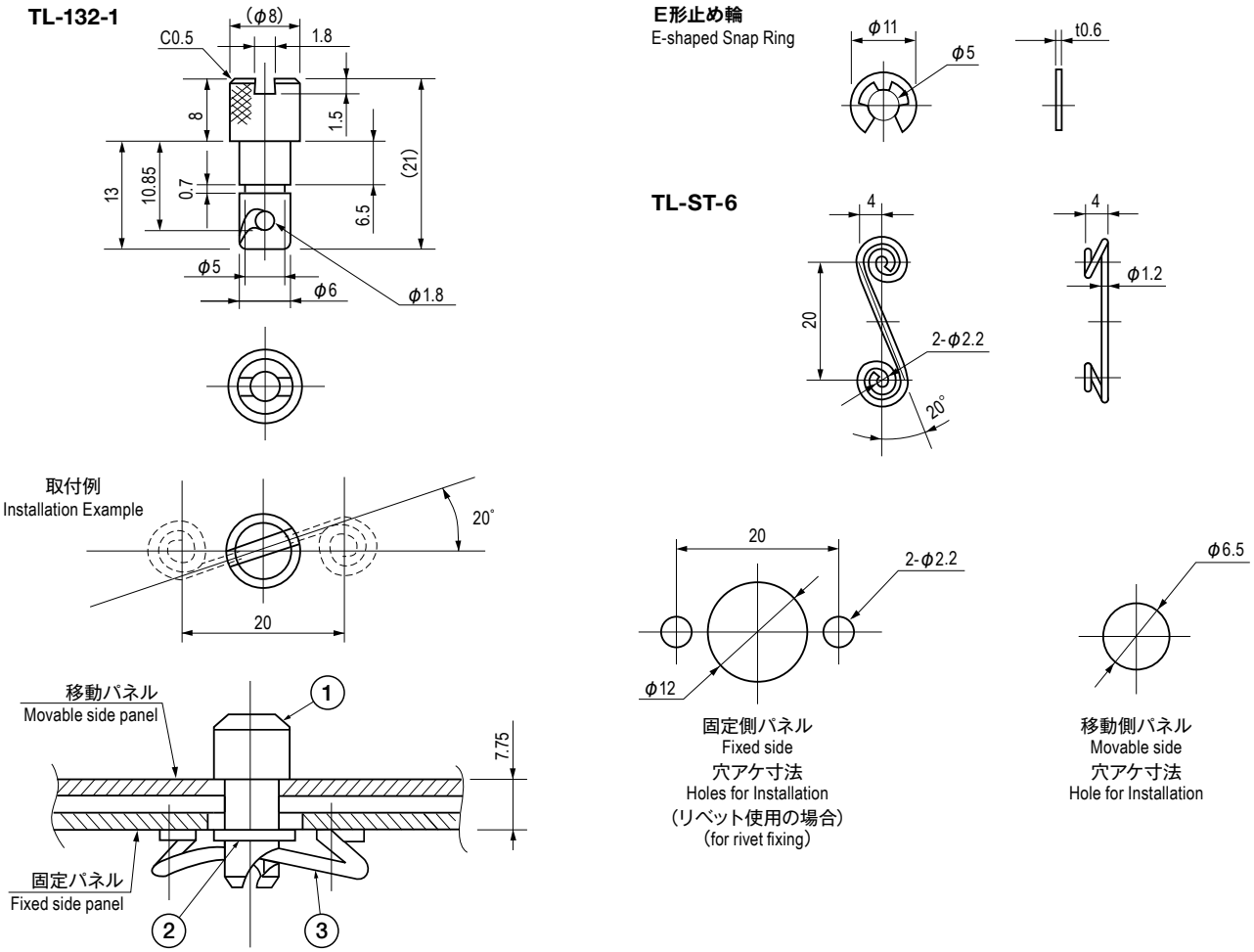


### 仕様　Specification

| 型番 Model No. | 品名(セット内容) Name (Component) | 自重(g) Net Weight (g) | 価格(円) Price (yen) |
|---|---|---|---|
| TL-132-1 | ファスナー、E 形止め輪　Fastener,φ5E-shaped Snap Ring | 5 | ¥210 |
| TL-ST-6 | スプリング　Spring | 0.7 | ¥50 |
| TL-132-001 | TL-132-1、TL-ST-6 | 5.7 | ¥260 |

**特注品のご相談承ります　Please contact us for custom-made.**