THIS DRAWING IS UNPUBLISHED
VERTRAULICHE UNVEROEFFENTLICHTE ZEICHNUNG
© COPYRIGHT 2001 BY TYCO ELECTRONICS CORPORATION. ALL RIGHTS RESERVED. ALLE RECHTE VORBEHALTEN

RELEASED FOR PUBLICATION - - 2001
FREI FUER VEROEFFENTLICHUNG

MATED WITH:
PASSEND ZU:

LOC	DIST
A1	-

PROJEKT NR.: EGAUT00243

REVISIONS
AENDERUNGEN

P	LTR	DESCRIPTION BESCHREIBUNG	DATE	DWN	APVD
	A1	Zeichnung neu erstellt	19FEB2001	KS	-

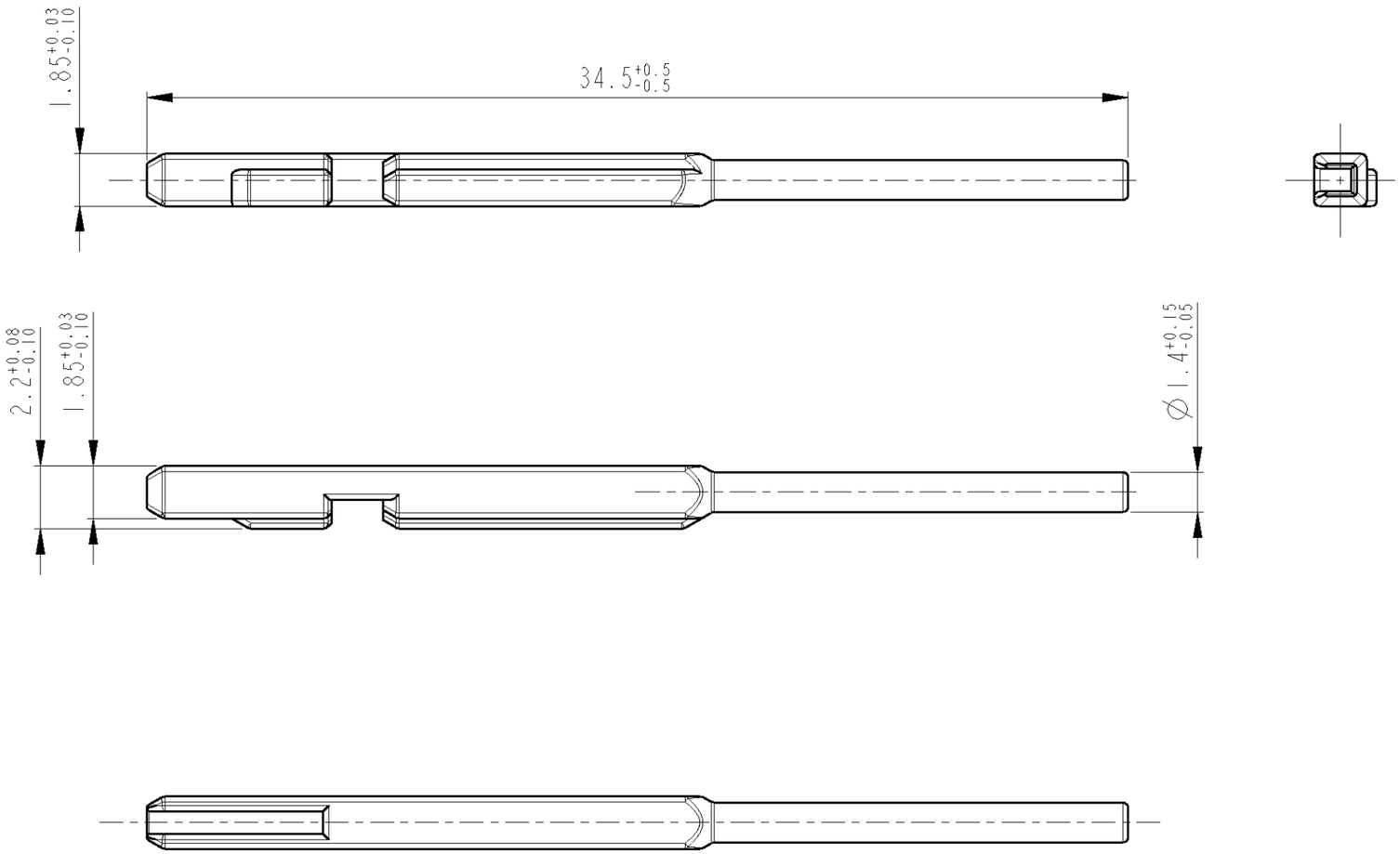

Bemerkungen

1 Verpackung: Schüttgut in Faltschachtel

2 Benutzt als Dichtstopfen bei 1355124, 1355137

Notes

1 PACKAGING: LOOSE PIECE IN FOLDING BOX

2 USED AS SEALING PLUG ON 1355124, 1355137

PART NO.	REV.	COLOUR SURFACE	RAL	ITEM NO.
1394871-1	A	BLACK	9011	1

THIS DRAWING IS A CONTROLLED DOCUMENT FOR TYCO ELECTRONICS CORPORATION IT IS SUBJECT TO CHANGE AND THE CONTROLLING ENGINEERING ORGANIZATION SHOULD BE CONTACTED FOR THE LATEST REVISION.
DIESES ZEICHNUNGSDOKUMENT WIRD DURCH AMP INCORPORATED KONTROLLIERT. AENDERUNGEN, DIE DEM TECHNISCHEN FORTSCHRITT DIENEN, SIND VORBEHALTEN. DEN JEWEILS LETZTGUELTIGEN AENDERUNGSSTAND ERFAHREN SIE AUF ANFRAGE.

DIMENSIONS: MASSEINHEITEN: mm

TOLERANCES UNLESS OTHERWISE SPECIFIED: ALLGEMEINTOLERANZEN
0 PLC ± ACC. TO
1 PLC ± DIN 16901-140
2 PLC ± CENTRIC TO
3 PLC ± NOMINAL DIM
4 PLC ±
ANGLES/WINKEL ±1°

MATERIAL PA66-GF13
FINISH/OBERFLAECHE/FARBE -

DWN 19FEB2001 K. Sellien
CHK 19FEB2001 B. Kirsch
APVD - -
PRODUCT SPEC PRODUKTSPEZ. -
APPLICATION SPEC VERARBEITUNGSSPEZ. -
WEIGHT GEWICHT -

tyco Electronics
tyco Electronics AMP GmbH
D - 64625 Bensheim

NAME
SEALING PLUG, MQS-CLEAN-BODY
Dichtstopfen, MQS-Clean-Body
-

SIZE	CAGE CODE	DRAWING NO ZEICHNUNGS-NR.	RESTRICTED TO NUR FUER
A3	00779	C-1394871	-

CUSTOMER DRAWING /KUNDENZEICHNUNG
SCALE MASSSTAB 5:1 SHEET BLATT 1 OF VON 1 REV A1

AMP 1470-19 REV 31MAR2000

Pro/ENGINEER DRAWING