Alle Rechte vorbehalten/ *All rights reserved*

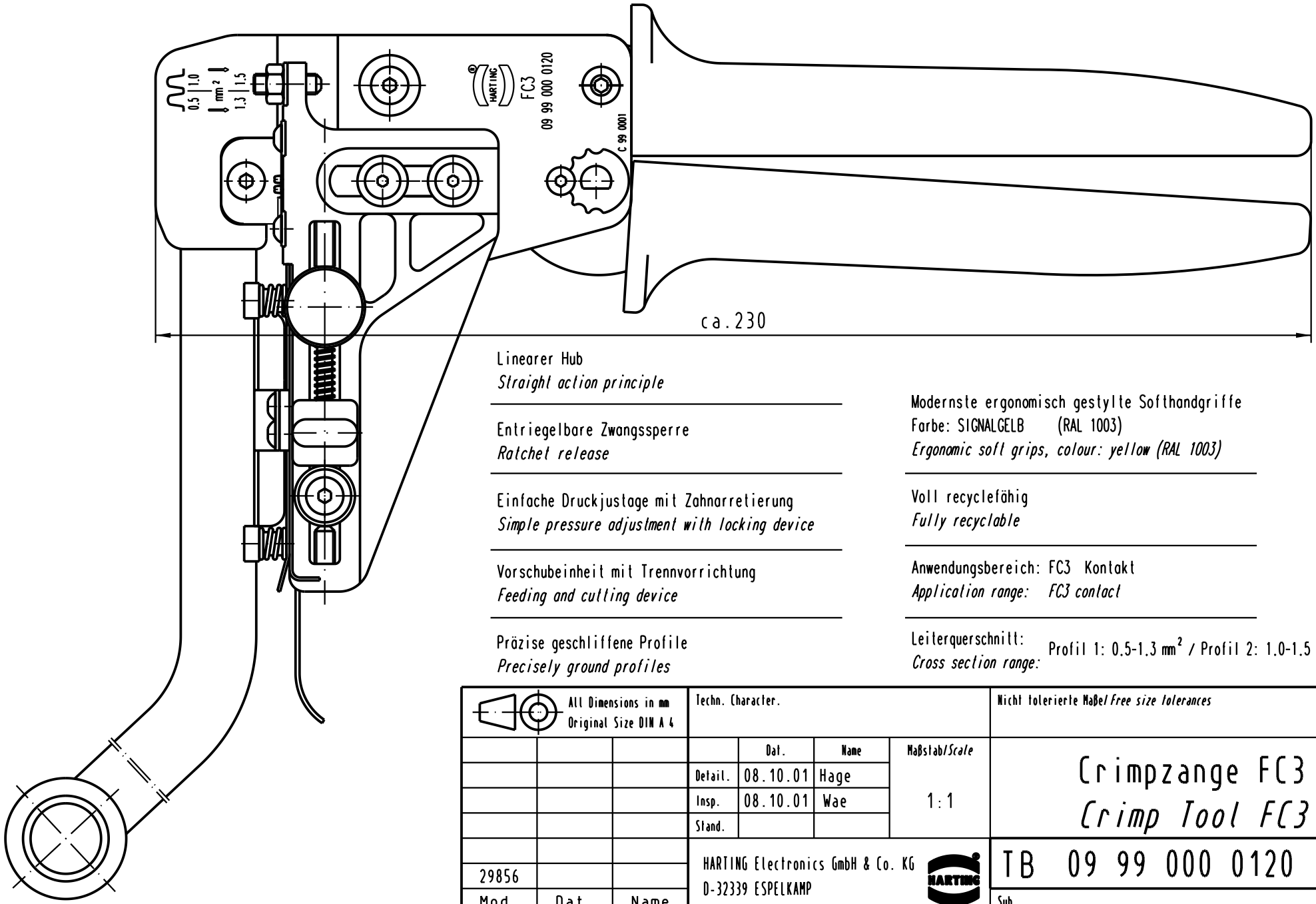


Linearer Hub
*Straight action principle*

Entriegelbare Zwangssperre
*Ratchet release*

Einfache Druckjustage mit Zahnarretierung
*Simple pressure adjustment with locking device*

Vorschubeinheit mit Trennvorrichtung
*Feeding and cutting device*

Präzise geschliffene Profile
*Precisely ground profiles*

Modernste ergonomisch gestylte Softhandgriffe
Farbe: SIGNALGELB (RAL 1003)
*Ergonomic soft grips, colour: yellow (RAL 1003)*

Voll recyclefähig
*Fully recyclable*

Anwendungsbereich: FC3 Kontakt
*Application range: FC3 contact*

Leiterquerschnitt: Profil 1: 0.5-1.3 mm² / Profil 2: 1.0-1.5 mm²
*Cross section range:*

All Dimensions in mm
Original Size DIN A 4

Techn. Character.

Nicht tolerierte Maße/*Free size tolerances*

| | Dat. | Name | Maßstab/*Scale* |
|---|---|---|---|
| Detail. | 08.10.01 | Hage | 1:1 |
| Insp. | 08.10.01 | Wae | |
| Stand. | | | |

# Crimpzange FC3
# *Crimp Tool FC3*

HARTING Electronics GmbH & Co. KG
D-32339 ESPELKAMP

TB 09 99 000 0120

Blatt/*page*

Sub.

| Mod. | Dat. | Name |
|---|---|---|
| 29856 | | |