| 1 | 2 | 3 | 4 |
|---|---|---|---|
| recommended cut-out for snap-in fixing ( edge opposite to snap-in direction ) Empfohlener Ausschnitt für Rastbefestigung ( Grat gegenüber Bestückungsseite ) | wall thickness Wanddicke | length of cut-out Ausschnittlänge | width of cut-out Ausschnittbreite |
| | 0.75 to / bis 1.25 | $19.2_{-0.1}$ | $6.8^{+0.1}$ |
| | 1.25 to / bis 2 | $19.4_{-0.1}$ | $6.8^{+0.1}$ |
| | 2 to / bis 3 | $19.8_{-0.1}$ | $6.8^{+0.1}$ |

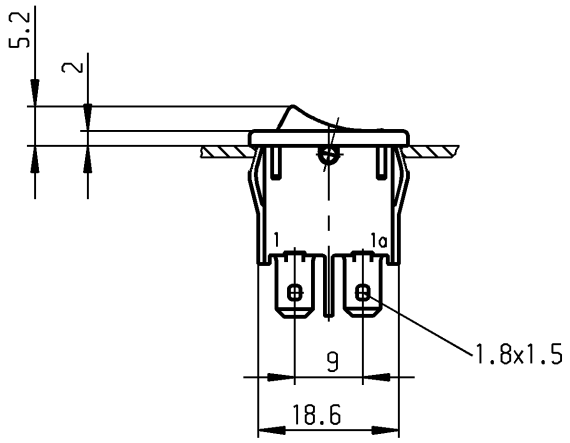


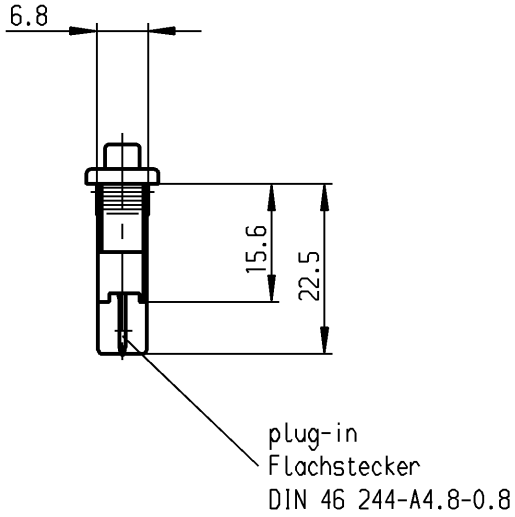


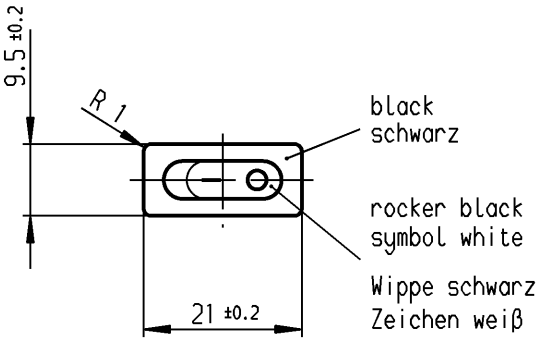


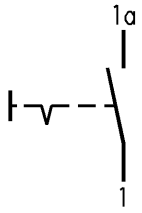


SPST
suitable for appliances of class II

Ausschalter 1-polig
Für Geräte der Klasse II geeignet

Marking
Aufschrift
Ⓜ
1901.
4(1)/250~5E4
6(2)/250~ T85
6A 125-250V AC
1/8 HP
R 58


**VERTRAULICH-CONFIDENTIAL**
© Alle Rechte bei Marquardt GmbH, auch fuer den Fall von Schutzrechtsanmeldungen. Jede Verfuegungsbefugnis, wie Kopier- und Weitergaberecht, bei uns.
© This document is the exclusive property of Marquardt GmbH. Without our consent, it may not be reproduced or given to third parties.


| Allgemeintoleranzen/UNTOLERANCED DIMENSIONS | | | PROJECTION |
|---|---|---|---|
| Für Längen und Radien FOR LENGTHS AND RADII. ± | Abmaße in mm für Nennmaßbereich in mm ALL DIMENSIONS ARE IN MILLIMETRES | | |
| | bis/UP TO 6 | über/OVER 6 bis/UP TO 30 | über/OVER 30 |
| | 0.2 | 0.4 | |

Für Winkel FOR ANGLE: ± 2°

| | | | | | |
|---|---|---|---|---|---|
| d | | | i | | |
| c | 43248 | 13.05.05 hhe | h | | |
| b | 25497 | 10.11.97 sig | g | | |
| a | 23477 | 24.07.95 Hs | f | | |
| | | | e | | |
| Ausg. ISSUE | Änderung REVISION | gez. DRAWN BY | Ausg. ISSUE | Änderung REVISION | gez. DRAWN BY |

Pause COPY | Blatt SHEET | Original DIN A4 | Maßstab SCALE 1:1

0 10 20 30 mm

gez./DRAWN BY 07.06.94 Hs
gepr./CHECKED BY Kiz

Ersatz für/REPLACEMENT OF

K | Zeichn./DRAWING NO. 1901.1104

Appliance Switch
Geräteschalter

MARQUARDT
Marquardt GmbH, D-78604 Rietheim-Weilheim


Diese Unterlage ist geistiges Eigentum der Marquardt GmbH. Schutzvermerk nach DIN 34 beachten. Copyright reserved.

# Mouser Electronics

Authorized Distributor

Click to View Pricing, Inventory, Delivery & Lifecycle Information:

Marquardt:
1901.1104