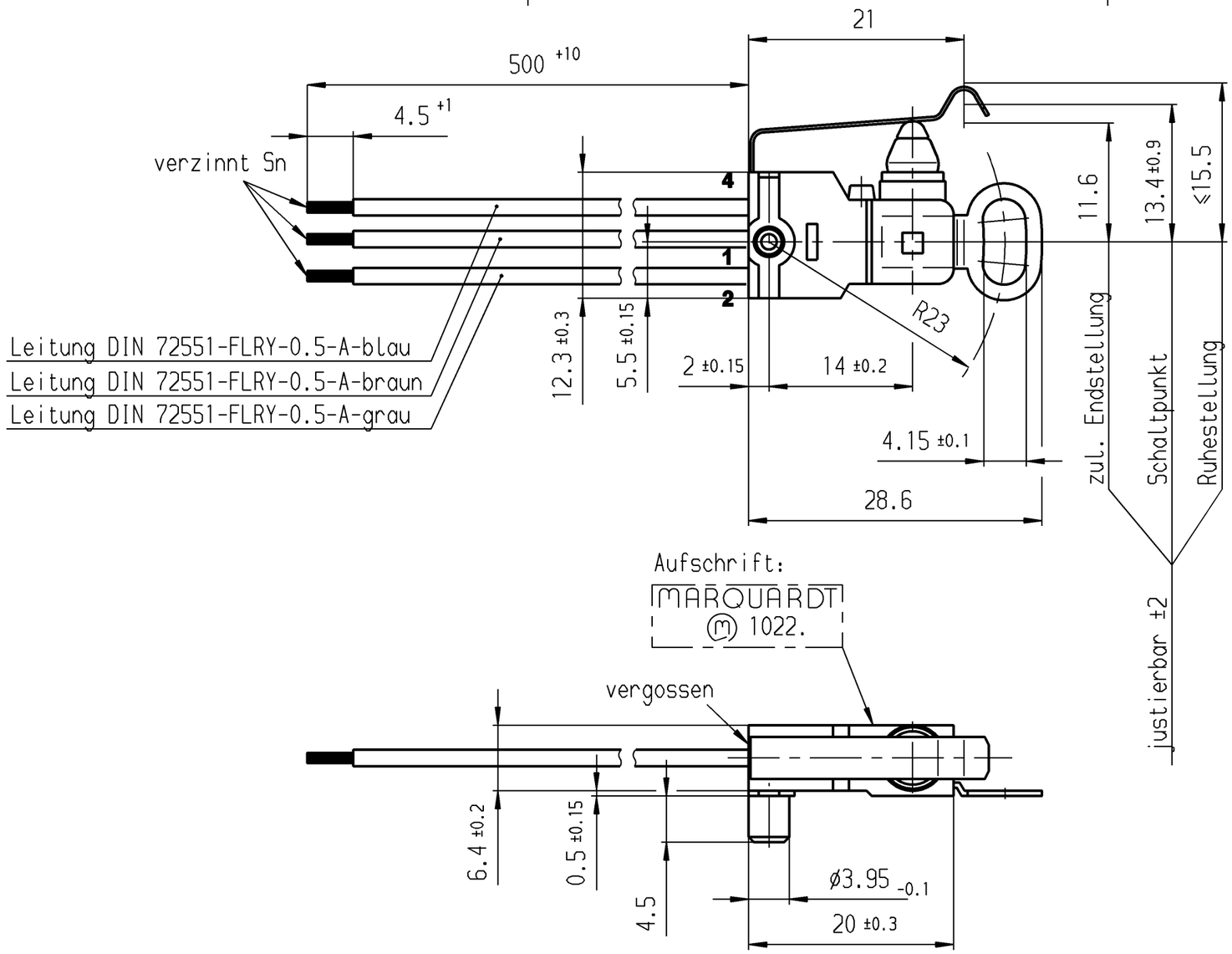

Schalt-Betätigungskraft ≤ 2.5 N
Differenzweg ≤ 1 mm
Schutzart nach EN 60529 IP 67

VERTRAULICH-CONFIDENTIAL

© Alle Rechte bei Marquardt GmbH, auch fuer den Fall von Schutzrechtsanmeldungen. Jede Verfuegungsbefugnis, wie Kopier- und Weitergaberecht, bei uns.

© This document is the exclusive property of Marquardt GmbH. Without our consent, it may not be reproduced or given to third parties.

TLB 941.000.019

Bild I

Fehlende Angaben des Zusatzbildes siehe Bild I

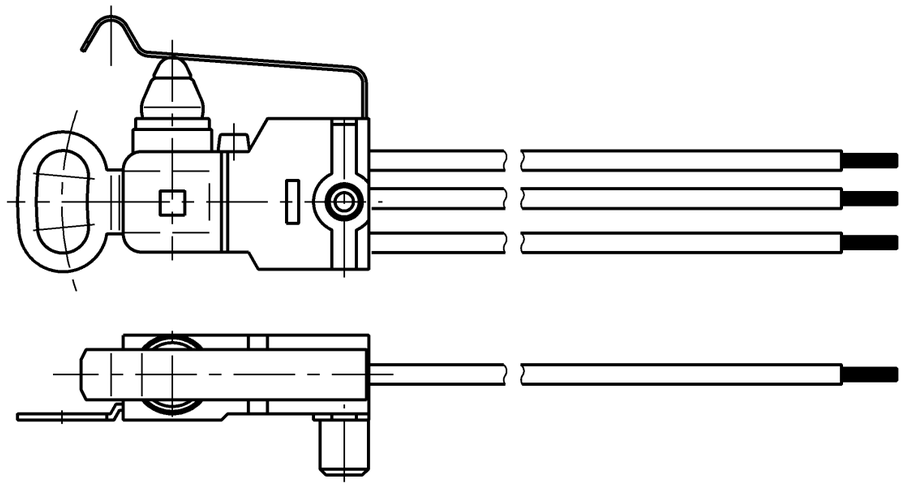

Bild II

	Ag gal. Au - Ag gal. Au	2 4 1 Wechsler 1-polig	II	1022.4502
	Ag gal. Au - Ag gal. Au		I	1022.4501
Beschriftung auf Verpackung	Kontaktpaarung	Schaltart	Bild	Erzeugnisnummer

Allgemeintoleranzen/UNTOLERANCED DIMENSIONS				PROJECTION
Für Längen und Radien FOR LENGTHS AND RADII. ±	Abmaße in mm für Nennmaßbereich in mm ALL DIMENSIONS ARE IN MILLIMETRES			Für Winkel FOR ANGLE
	bis/UP TO 6	über/OVER 6 bis/UP TO 30	über/OVER 30	
	0.2	0.4	0.6	± 2°

d			i			
c			h			
b			g	45024	12.10.05	shh
a			f	26122	26.05.98	sig
			e	21905	30.11.92	Dre
Ausg. ISSUE	Änderung REVISION	gez. DRAWN BY	Ausg. ISSUE	Änderung REVISION	gez. DRAWN BY	

Pause COPY | Blatt SHEET | Original DIN A3 | Maßstab SCALE 2:1

0 10 20 30 mm

gez./DRAWN BY 26.05.98 sig
gepr./CHECKED BY lm

Ersatz für/REPLACEMENT OF Zchng.gl.Nr.v.02.03.88

K | Zeichn./DRAWING NO. 1022.4501

Schnappschalter

MARQUARDT
Marquardt GmbH, D-78604 Rietheim-Weilheim

Diese Unterlage ist geistiges Eigentum der Marquardt GmbH. Schutzvermerk nach DIN 34 beachten. Copyright reserved.