THIS DRAWING IS UNPUBLISHED
VERTRAULICHE UNVEROEFFENTLICHTE ZEICHNUNG
(C) COPYRIGHT 1999 BY AMP INCORPORATED. ALL RIGHTS RESERVED
ALLE RECHTE VORBEHALTEN.

RELEASED FOR PUBLICATION .1999.
FREI FUER VEROEFFENTLICHUNG

MATED WITH:
PASSEND ZU:
–

LOC	DIST
AI	–

PROJECT NR.
A94-52032

REVISIONS
ANDERUNGEN

P	LTR	DESCRIPTION BESCHREIBUNG	DATE	DWN	APVD
	A	Zeichnung neu erstellt	30-JUN-99	GF	BK
	–	–	–	–	–

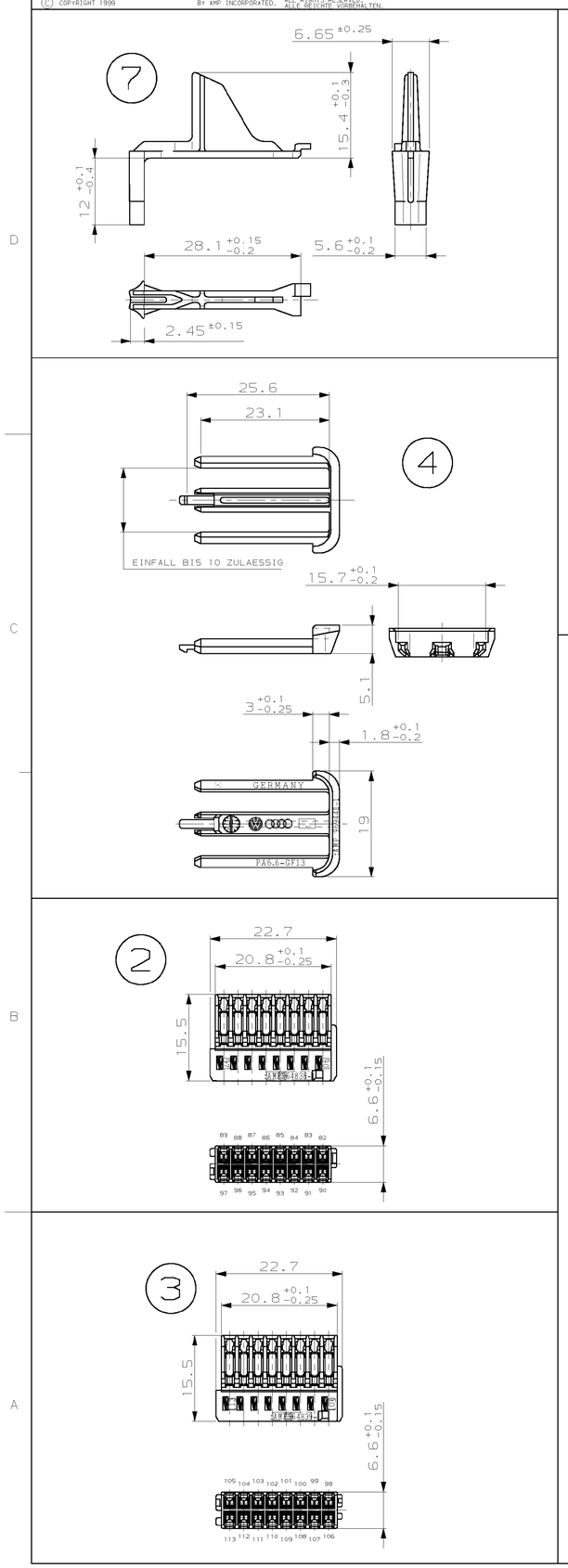

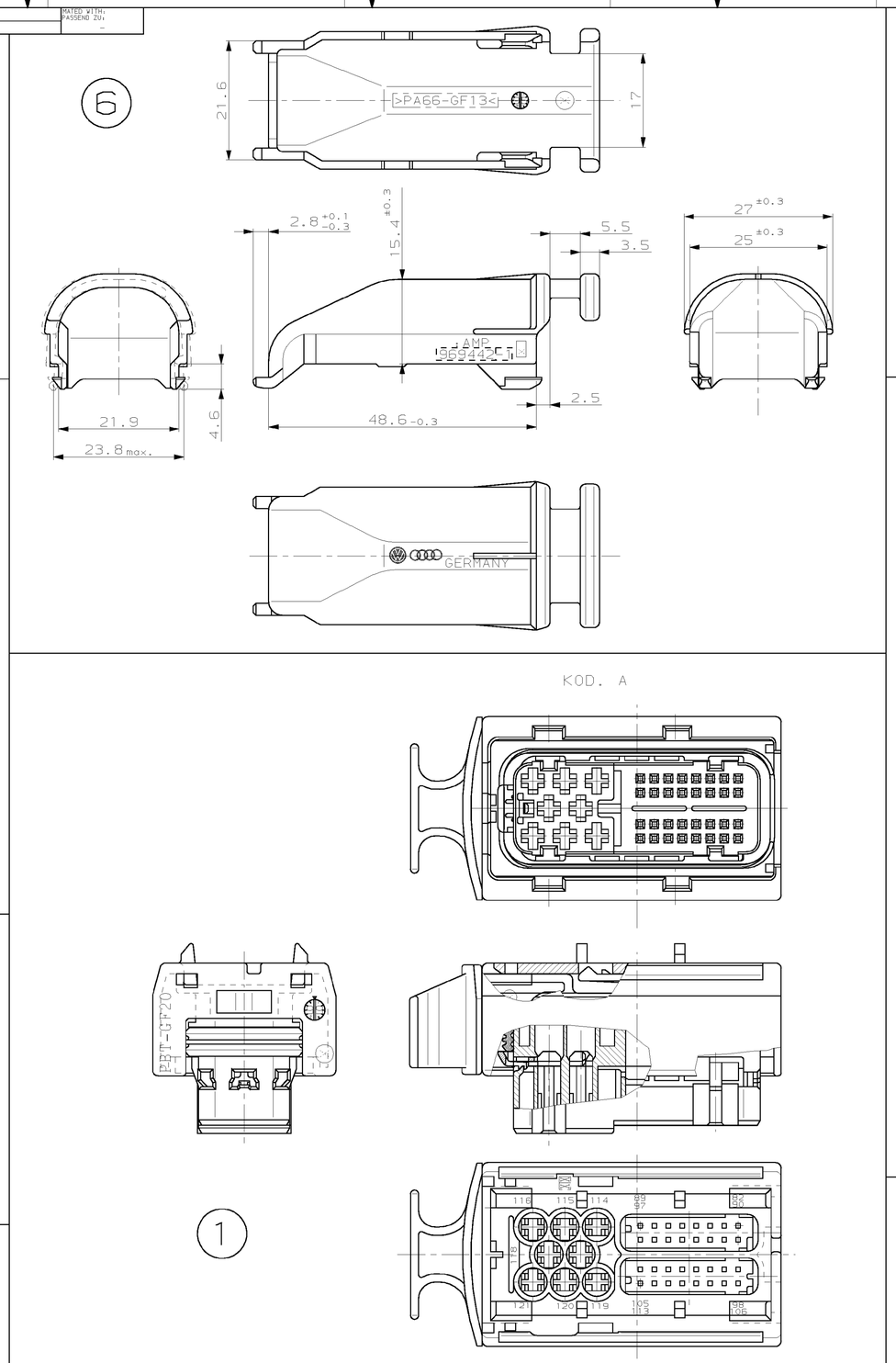

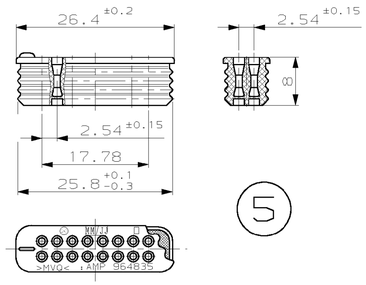

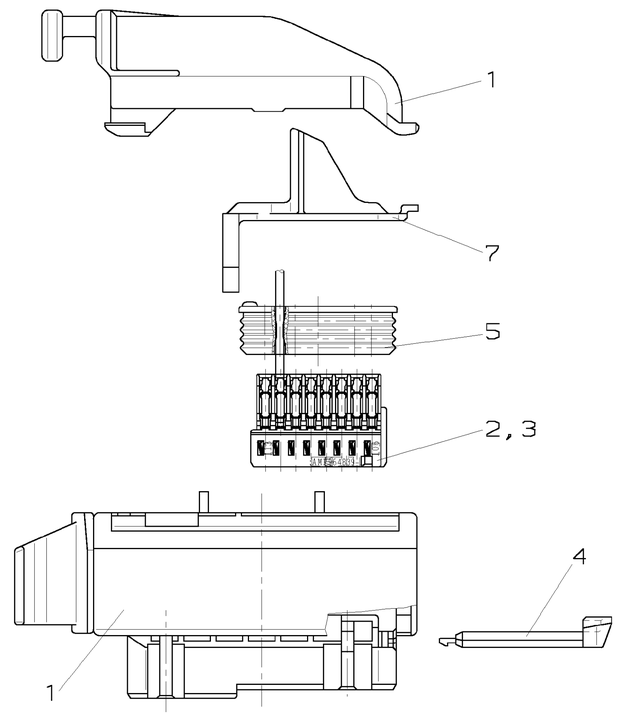

Bemerkungen

1 Passend zu Stiftleiste 1241434

–1 wie gezeichnet

BESTELL-NR.	KOD	REV.	BESTELL-NR.	REV.	POS.	STÜCK	BENENNUNG EINZELTEIL	WERKSTOFF		OBERFLÄCHE / FARBE	
1355172-1	A	A	969304-1	A	7	1	Dichtungshalter	PA66-GF		VIOLETT	
			969442-1	A	6	1	Kappe	PA66-GF		SCHWARZ	
			1-964835-1	B	5	2	Sammeldichtung 16pol	SILIKON		TOMATENROT	
			969441-1	A	4	1	Retainer fuer TSMT Geh.	PA66-GF		VIOLETT	
			966685-1	A	3	1	AMPMODU TSMT GEH. 2x8pol Kod.B	PBT-GF	CuSn	NATUR	VERZINNT
			966684-1	A	2	1	AMPMODU TSMT GEH. 2x8pol Kod.A	PBT-GF	CuSn	SCHWARZ	VERZINNT
			1241031-1	A	1	1	JPT, TSMT Steckver. 8+32pol			SCHWARZ	

THIS DRAWING IS CONSIDERED PROPRIETARY INFORMATION. ACCEPTANCE OF THIS DOCUMENT IMPLIES AGREEMENT TO MAINTAIN DRAWING IN CONFIDENCE AND TO CONTACT AMP FOR THE LATEST REVISION. DIESES ZEICHNUNGSDOKUMENT WIRD DURCH AMP INCORPORATED KONTROLLIERT. ANWENDUNGEN, DIE DEN TECHNISCHEN FORTSCHRITT BIEDEN, SIND WILLKOMMEN. TEX. DEN JEWEILS LETZTGUELTIGEN ANWENDUNGSSTAND ERFAHREN SIE VON AMP INC.

DIMENSIONS: MM
DIMENSIONEN: mm

TOLERANCES UNLESS OTHERWISE SPECIFIED:
ALLGEMEINTOLERANZEN
IN ACCORDANCE WITH ISO 8015
IN ACCORDANCE WITH ISO 2768 m K
IN ACCORDANCE WITH DIN 16901 L10
0 PLC ±0.2
1 PLC ±0.2
2 PLC ±0.1
3 PLC ±–
ANGLES/WINKEL ±3°
FINISH/OBERFLAECHE/FARBE –

MATERIAL –

DWN G.Fischer	30-JUN-99	AMP — AMP Deutschland GmbH, D - 63225 Langen
CHK B.Kirsch	30-JUN-99	
APVD –		NAME: JPT, AMPMODU TSMT Steckverb. 40pol. Zusammenstellung
PRODUCT SPEC PRODUKTSPEZ. –		
APPLICATION SPEC VERARBEITUNGSSPEZ. –		SIZE A1 · CAGE CODE 00779 · DRAWING NO ZEICHNUNGS-NR. C-1355172 · RESTRICTED TO NUR FUER –
WEIGHT GEWICHT –		
CUSTOMER DRAWING	/KUNDENZEICHNUNG	MASSSTAB 2:1 · BLATT 1 OF 1 · REV A

AMP 4805 REV 27JUN96

07-JUL-99 08:42:44 temp0025 /home/temp0025/Fischer/EG00-0813-99

Lead Free Conversion in Process - Refer to Specification 230-700 at www.tycoelectronics.com/leadfree