THIS DRAWING IS UNPUBLISHED.
VERTRAULICHE UNVEROEFFENTLICHTE ZEICHNUNG
© COPYRIGHT 1997 BY AMP INCORPORATED. ALL RIGHTS RESERVED. ALLE RECHTE VORBEHALTEN

RELEASED FOR PUBLICATION ,1997
FREI FUER VEROEFFENTLICHUNG

MATED WITH:
PASSEND ZU:
–

LOC	DIST
AI	–

PROJEKT NR.:

REVISIONS
ÄENDERUNGEN

P	LTR	DESCRIPTION BESCHREIBUNG	DATE	DWN	APVD
	A2	PN 2-1 ist OBSOLETE Eg00-0076-01	14.01.02	SR	SM

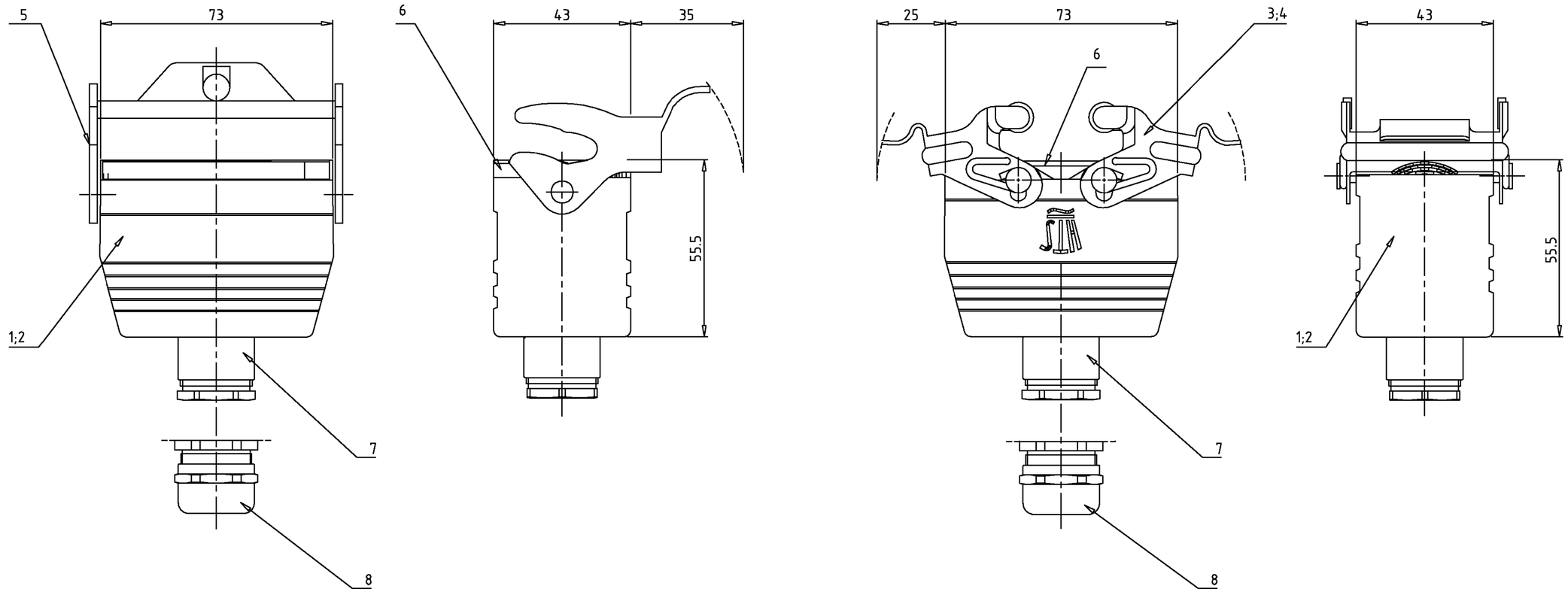

Notes,

1. Material: Housing: aluminium diecasting alloy
   Seals: Neoprene
2. Surface: Varnisch- grey
   - aluminium oxid + Varnisch black

Bemerkungen,

1. Material: Gehäuse: Alu-Druckguß-Legierung
   Dichtung: Neoprene
2. Oberfläche: Lackierung - grau
   - Aluminium-oxid-Schicht + Lackierung schwarz

Obsolete

				1	2	2		
–	1	–	Hutverschraubung Pg16	Messing/brass	vernickelt	–	8	
1	–	1	Pg-Verschraubung Pg16	Messing/brass	vernickelt	–	7	
1	1	1	Profildichtung	Neoprene	–	black/schwarz	6	
1	–	–	LB-Bügel	Stahl	verzinkt	blau	5	
–	2	–	VS-Bügel	V2A	blank	–	4	
–	–	2	VS-Bügel	Stahl	verzinkt	blau	3	
–	1	–	Kupplungsgehäuse HB10	Aluminium/Alu	Aluminium/oxid	black/schwarz	2	
1	–	1	Kupplungsgehäuse HB10	Aluminium/ALU	–	grey/grau	1	
1-2	2-1	1-1	DESCRIPTION / BENENNUNG	MATERIAL	SURFACE/OBERFLÄCHE	COLOR/FARBE	ITEM NO. POS.	REMARKS / BEMERKUNGEN

HB.10.KDO-LB.1.16
~~HB-K.10.KDO-VS.1.16~~
HB.10.KDO-VS.1.16.

ORDERING TEXT/BESTELLTEXT

THIS DRAWING IS A CONTROLLED DOCUMENT FOR AMP INCORPORATED.
IT IS SUBJECT TO CHANGE AND THE CONTROLLING ENGINEERING ORGANIZATION SHOULD BE CONTACTED FOR THE LATEST REVISION.
DIESES ZEICHNUNGSDOKUMENT WIRD DURCH AMP INCORPORATED KONTROLLIERT. ÄNDERUNGEN, DIE DEN TECHNISCHEN FORTSCHRITT DIENEN, SIND VORBEHALTEN. DER JEWEILS LETZTGÜLTIGEN ÄNDERUNGSSTAND ERFAHREN SIE AMP ANFRAGE.

DIMENSIONS:
DIMENSIONEN:
mm

TOLERANCES UNLESS OTHERWISE SPECIFIED:
ALLGEMEINTOLERANZEN
n. ISO 8015
n. ISO 2768 – mH -E
n. DIN 16901 – 140
0 PLC #–
1 PLC #–
2 PLC #–
3 PLC #–
ANGLES /WINKEL #–

MATERIAL 1

FINISH /OBERFLAECHE/FARBE 2

DWN	Schneider	09.03.99
CHK	Schweiger	09.03.99
APVD	–	–
PRODUCT SPEC PRODUKTSPEZ.	–	
APPLICATION SPEC VERABEITUNGSSPEZ.	–	
WEIGHT GEWICHT	–	

AMP
HTS Elektrotechnik
53819 Neunkirchen, Germany

NAME
Cable to cable hood housing HB.10.1.16
Kupplungsgehäuse HB.10.1.16

SIZE	CAGE CODE	DRAWING NO ZEICHNUNGS-NR.	RESTRICTED TO NUR FUER
A2	00779	C-1102277	–

CUSTOMER DRAWING /KUNDENZEICHNUNG

MASSSTAB	BLATT	OF VON	REV
1:1	1	1	A2