A-1135・A-135　トリガーハンドル

防水レバーロックハンドル
WATERPROOF LEVER LOCK HANDLES

A-1135 ステンレス製　**A-135** 亜鉛合金製

握りやすい大型トリガー機構

キュービクル式非常電源専用受電設備基準適合品
PAT.PEND.

RoHS　ステンレス　カラバリ　防水　TAK60　マスターチェンジ　キーチェンジ　CAD

A-1135-1

A-135-2
シルバー
Silver

キーNo.TAK60
Key

キーNo.0200
Key

パネル穴明け寸法
Panel drilling dimensions

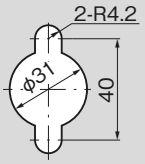

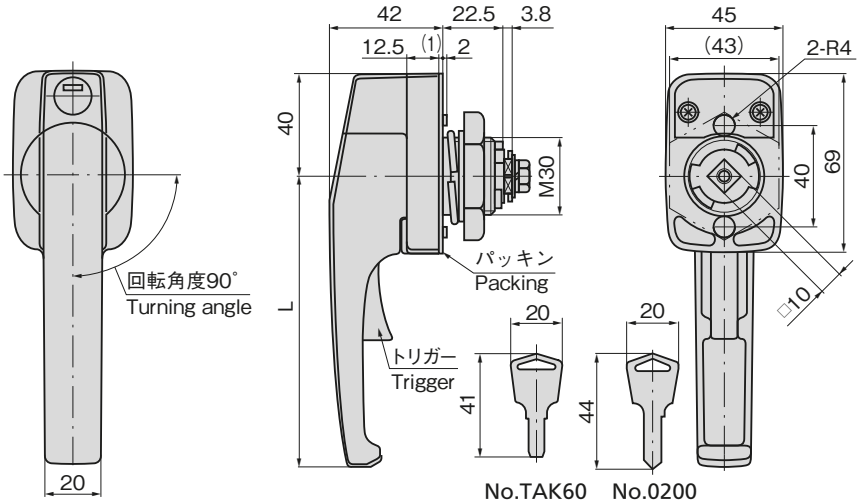

特　徴　Feature

- 錠前は操作性に優れた防塵シャッター付新型リバーシブルキーTAK60を標準装備(A-1135-TAK60・A-135-TAK60)
- トリガーを握って回転させる安全機構
- 90°回転でロッドストローク37mmの信頼性
- 特殊ロック機構で従来の不安要素を解消、確実な施錠が行えます。
- 防水タイプ(Oリング・シートパッキン使用)
- ステンレス製で耐食性に優れています。(A-1135)
- 左右兼用型

- The lock comes standard with the TAK60, a new-style reversible key with an easy-to-use dustproof shutter. (A-1135-TAK60, A-135-TAK60)
- Trigger gripping and turning safety mechanism is incorporated.
- Turning 90° allows rod to stroke 37mm to ensure reliability.
- Improved special lock mechanism ensures locking without fail.
- Waterproof (using O-ring and sheet packing)
- Corrosion-resistant stainless steel is used. (A-1135)
- For both left-hand and right-hand use.

仕　様
- 材　質
  - A-1135／ステンレス鋼鋳物(SUS304)
  - A-135／亜鉛合金(ZDC)
- 表面仕上
  - A-1135／鏡面バフ研磨
  - A-135／サチライトクロムめっきMZCr(シルバー)
- 特 注 色：ブラック・アイボリー(焼付塗装)
- 鍵 番 号：TAK60・0200
- 適用板厚
  - A-1135／2.0～9.8mm
  - A-135／2.0～3.0mm
- 付 属 品：大ナット・ビスセット・キー2本

用　途
- 屋外キュービクル・制御盤

納　期
- 標準品・・・納期お問合せください

備　考
- 扉の締込みにはロッド棒用ローラーユニットAC-25-RA・RB・RC(654ページ)をご参照ください。
- マスターシステム、指定同番、鍵違いも製作します。お問合せください。
- SUS316も製作致します。お問合せください。
- 本製品の止め金取付け用ねじは、緩み防止のため「緩み防止剤」の塗布をお奨め致します。
- A-1135-3/A-135-3は中止品となりました。

Specifications
- Material
  - A-1135: Cast stainless steel (SUS304)
  - A-135: Zinc alloy (ZDC)
- Finish
  - A-1135: Mirror surface buffing
  - A-135: Satellite chrome plating (MZCr). silver
- Custom-made color: Black, Ivory (Baked finish)
- Key No.: TAK60, 0200
- Applicable panel thickness
  - A-1135: 2.0 to 9.8mm
  - A-135: 2.0 to 3.0mm
- Accessories: Two keys, large nut and screws

Specific use
- Outdoor cubicles and control boards.

Remarks
- For securing door, see rod roller unit AC-25-RA/RB/RC. (on page 654)
- It is recommended that thread-locking fluid be used to prevent loosening of themounting screws for the catch.
- Products A-1135-3/A-135-3 is no longer manufactured.

商品番号 Product No.	RoHS	CAD	L	製品質量(g) Mass	コード Code	単価 Price	量販価格 Bulk Price 数量 Quantity	単価 Price
A-1135-1-TAK60	●	2D	137	660	04129	¥14,000	5個～	¥13,440
A-1135-1	●	2D/3D			01837	¥14,000	5個～	¥13,440
A-1135-2-TAK60	●		112	640	04130	¥13,500	5個～	¥12,960
A-1135-2	●				01559	¥13,500	5個～	¥12,960
A-135-1-TAK60	●	2D	137	693	04087	¥5,100	5個～	¥4,900
A-135-1	●	2D			01369	¥5,100	5個～	¥4,900
A-135-2-TAK60	●		112	669	04088	¥4,800	5個～	¥4,610
A-135-2	●				01370	¥4,800	5個～	¥4,610

●：RoHS指令対応品　▲：RoHS指令に対応可能です。　※大量のご注文は更にお安くなります。

A-135-1 ハンドルの強度試験
Handle strength inspection

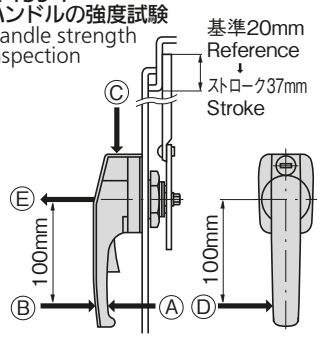

●すべての基準値をはるかにクリア
Surpassing standard values

名　称 Name	荷重方向 Direction of load	耐荷重N Load resistance 基準値 Standard value	参考実測値 Actual measurement value
ハンドル Handle	Ⓐ引張り Tension	980	1705
	Ⓑ圧迫 Pressure		2312
	Ⓒ垂直 Vertical		1470 (破壊せず)(no rupture)
鍵　部 lock	Ⓓ捻り Twist	490	1636
止金具取付け部 Stopper plate installing section	Ⓔ引張り Tension		1029

※試験場所：東京都立工業技術センター
※Inspection place：Tokyo Engineering Center
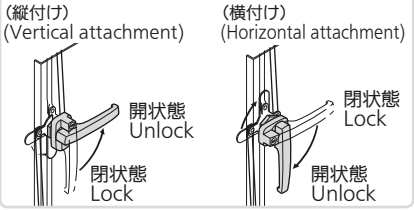
使用例　Example of application