NUMBER 175194

三角法 (3rd ANGLE PROJECTION)

METRIC

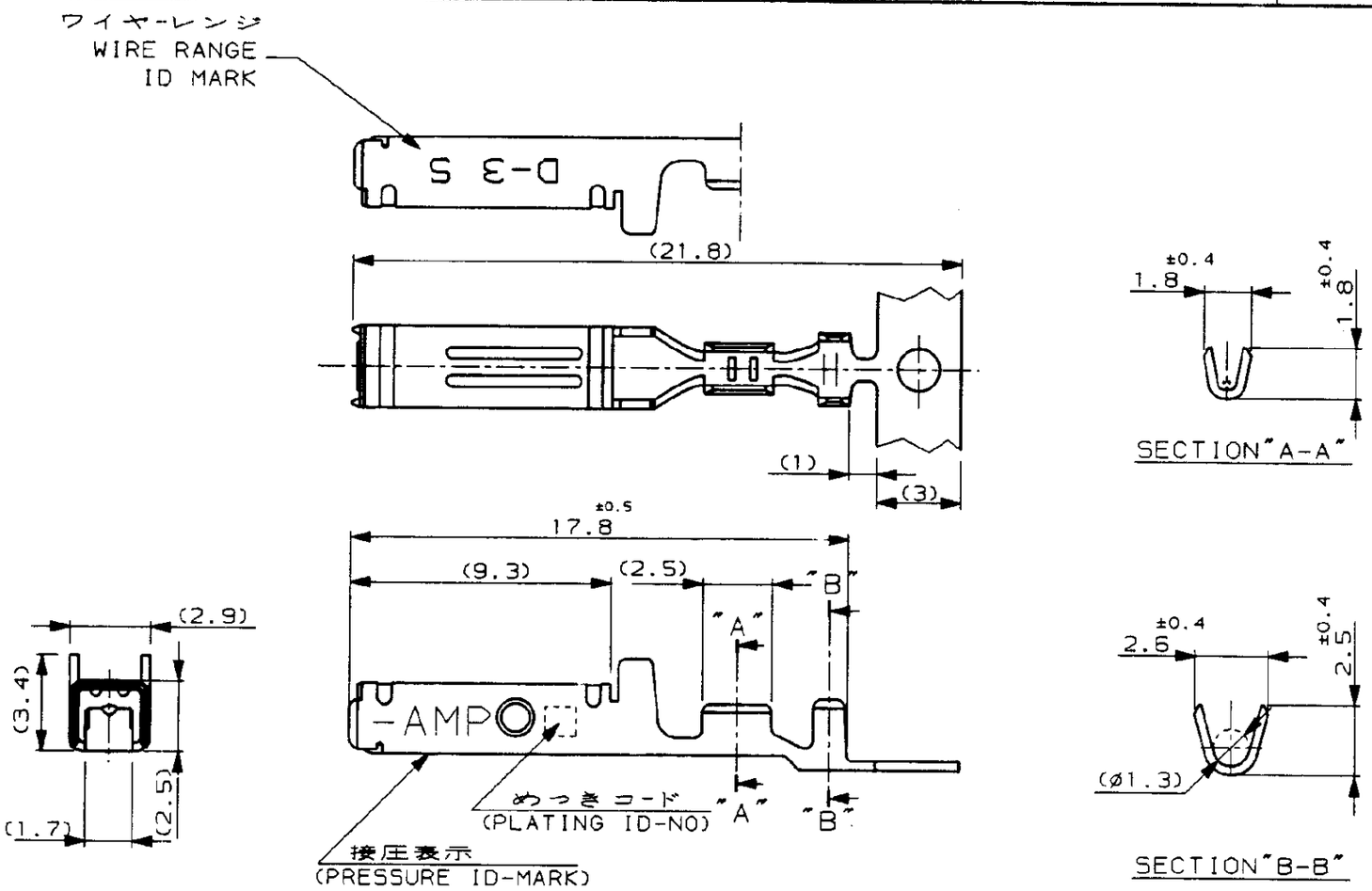


注記

1. 低接圧型コンタクト ： 一般向け及び多極用
2. 高接圧型コンタクト ： 高電流用及び強振動用
3. 金めっきは接触部のみとする

NOTES

1. CONTACT TYPE;LOW PRESSURE TYPE(FOR GENERAL)
2. CONTACT TYPE;HIGH PRESSURE TYPE (FOR HIGH CURRENT OR ANTI-VIBRATION)
3. GOLD-PL. CONTACT AREA ONLY

| 備考 (REMARK) 接点タイプ | 接圧表示 (ID-MARK) (CONT. TYPE) | めっきコード (PL. ID NO) | 仕上 (FINISH) 3 | 型番 (P/N) |
|---|---|---|---|---|
| 2 | H | 5 | 光沢錫めっき (BRIGHT TIN-PL.) | 1- -5 |
| | | 3 | 0.76μm最小金めっき (0.76μmMIN. Au-PL.) | 1- -3 |
| | | 2 | 0.38μm最小金めっき (0.38μmMIN. Au-PL.) | 1- -2 |
| 1 | OBSOLETE | ~~5~~ | ~~光沢錫めっき (BRIGHT TIN-PL.)~~ | ~~-5~~ |
| | | 3 | 0.76μm最小金めっき (0.76μmMIN. Au-PL.) | -3 |
| | | 2 | 0.38μm最小金めっき (0.38μmMIN. Au-PL.) | 175194-2 |

TE Connectivity

| | | | | | |
|---|---|---|---|---|---|
| A3 | REVISED PER ECO-11-005294 | RK | HMR | 06APR 11 | |
| LTR | 変更 (REVISION RECORD) | DR | CHK | DATE | |

適合電線許容範囲 (WIRE RANGE): AWG 28-24 (0.08-0.2mmSQ)
被覆外径 (INSULATION DIA.): 0.8-1.4 mmø
材料 (MATERIAL): (COPPER ALLOY) 銅合金
仕上 (FINISH): (SEE TABLE) 表参照
DR. 5/27/'90 T-YONEBAYASHI
DE. T-YONEBAYASHI
CHK. 14 FEB '91 H.OBATA
APP. 14 FEB '91 S.MANABE

名称 (NAME): "S" SIZE (DYNAMIC SERIES REC. CONTACT) ダイナミックシリーズリセプタクルコンタクト

一般公差 (GENERAL TOLERANCE): 10以下 ±0.2; 10を超え30以下 ±0.25; 30を超え100以下 ±0.3; 角度 ±3°

SIZE B | LOC J | 番号 (No.) 175194

尺度 (SCALE) 5-1 | REV. A3 | SHEET 1 OF 1

(CUSTOMER DRAWING) 参考図面

U.855-111>U.DWG>S.C69-25173

単位：mm DIMENSIONS IN MM. DO NOT SCALE PRINT

PRINT DIST