Zeichnung geschützt durch
© Copyright 1983
AMP DEUTSCHLAND GmbH
Alle Rechte vorbehalten

Index	Änderung	Tag	Name
A	Polzahl u. Raster-Maß geä.	28.7.83	[illegible]
B	Polzahl u. Chassiverrastung geä.	14.4.83	[illegible]
C	Prop.Nr. wird PN	12.9.83	[illegible]
D	Rastnocken nachgetragen	16.Nov.83	[illegible]
E	Verrastung Kammern 5 u. 12	7.2.84	[illegible]

Index	Änderung	Tag	Name
F	Maß 22,7 in 20,9	23.7.84	[illegible]
G	Bezeichnung: "Standard-Timer Kont."	2.1.85	[illegible]
H	Kerben bei K. 4+5 u. zw. Kammern 9-12	4.3.85	[illegible]
I	Figur zu Kammer Nr. 1 und 12 geändert	27.11.85	[illegible]
J1	927669-2 ADDED	13.08.03	Shredak
J2	Clarification	17.6.08	H.A

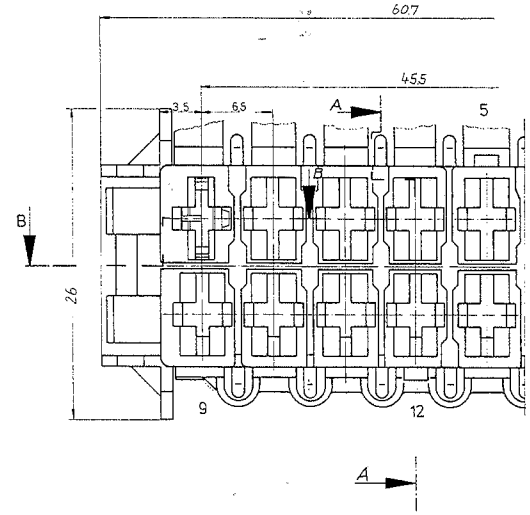

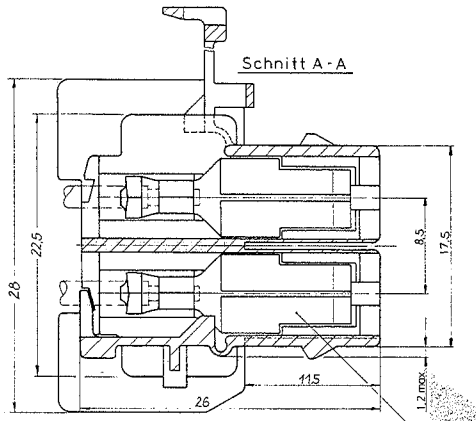

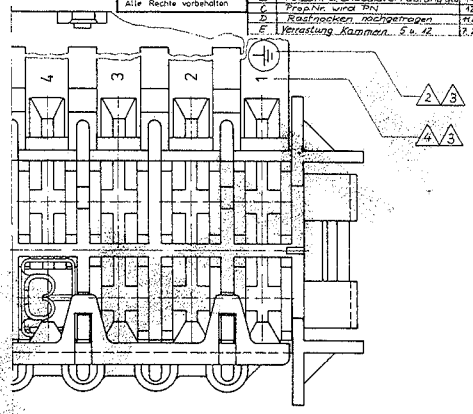

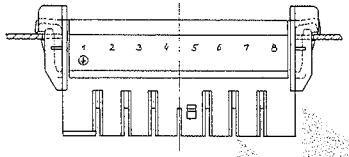

Maßstab : 2 : 1

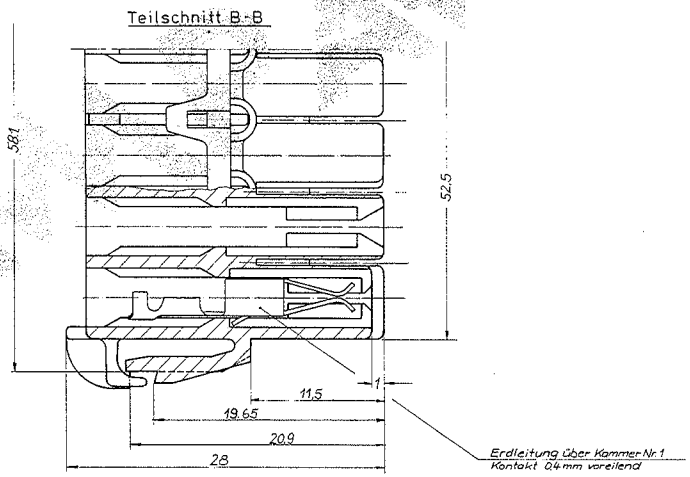

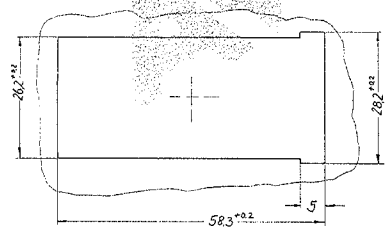

Blechausschnitt
(Draufsicht)

An geeigneter Stelle aufgebracht:
AMP 927669
MIELE 1 275 300

6 Schlitz zw. Kammer Nr 9+10, 10+11, 11+12, 13+14, 14+15, 15+16, 4+5 verengt und auf halber Höhe geschlossen

5 Nicht vermaßte Wandstärken = 1 mm

4 Zahlen und Schrift: Fette Eingeschrift 1,4 DIN 1451, 0,2 erhaben

3 Kammernummerierung und Erde-Zeichen innen und außen aufgebracht

2 Erde-Zeichen Ø 4, 0,2 erhaben DIN 40 011

1 Unbemaßte Radien = R 0,3

ZEICHNUNG GÜLTIG AB .....

Bestell-Nr.	Werkstoff	Oberflächen-Farbe
927669-2	PA 6	Natur
927669-1	PA 6 6	Natur

Ges. 14.10.82 Gezeichnet 24.10.82 Gepr.

AMP DEUTSCHLAND GmbH Langen b. Ffm

Benennung: 16-pol. Gehäuse für Standard-Timer Kontakt

K

Nicht tolerierte Maße ± 0,2 mm | Format D | Zeichnungs-Nr. 927 669 | J2

Maßstab 5 : 1 (2:1) | Bestell-Nr.