プッシュラッチ
PUSH LATCHES

RoHS CAD

CP-882
プラスチック製

CP-882

CP-882-SP

面付用台座もあります。
Base for surface mounting is available.

使用例
Example of application

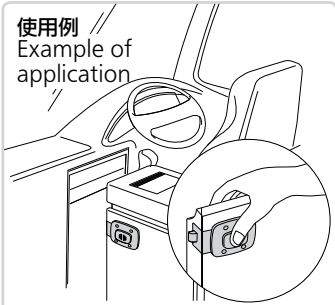

バスの中仕切り用に最適
Most suitable for the partitions in a bus.

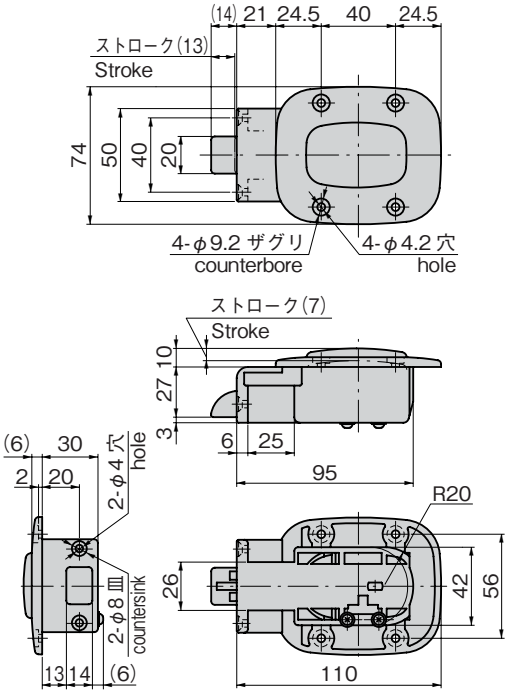

商品番号 Product No.	RoHS	CAD	製品質量(g) Mass	コード Code	単価 Price	量販価格 Bulk Price 数量 Quantity	単価 Price
CP-882	●	2D/3D	120	22268	¥1,650	10個～	¥1,584
CP-882-SP	●		80	24255	¥500	10個～	¥480

●：RoHS指令対応品　　※大量のご注文は更にお安くなります。
▲：RoHS指令に対応可能です。

特　徴　Feature

- 樹脂で軽量のワンタッチラッチ錠です。
- ボタンが大きく操作が行いやすいです。
- 全体にアールのついたソフトデザイン

- The product is made of resin, furnishing lightness and one-touch transom catch.
- The button is large, making operation easy.
- Corners with a radius make a soft image.

仕　様
- 材　　質：ポリアセタール（POM）
- 標 準 色：ブラック

用　途
- バス・特装車の内装

納　期
- 標準在庫品

備　考
- 常温でご使用ください。
- 緩み防止剤等、溶剤を使用する際は十分に検証を行ってください。

Specifications
- Material: Polyacetal (POM)
- Standard color: Black

Specific-use
- Interior decoration in buses and specially equipped vehicles

Remarks
- Use it at normal temperature.
- Be sure to test adequately when using a solvent such as thread-locking fluid.
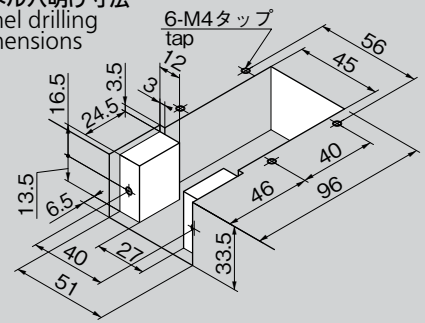
パネル穴明け寸法
Panel drilling dimensions