TM-59
上蓋用ステー
Support Brace Lifting Lid

RoHS2 10

特長
中央部に簡易ストッパーがついています。

用途
キャビネット・家具等

注意事項
サラねじ又はサラリベットで取り付ける場合は、取付側に面取り加工を施してください。

Characteristic
An instant stopper is fixed at the center part of the brace.

Application
Cabinets / Furniture, etc.

Note
Beveling must be processed to the holes for installation when using countersunk screw or rivets.

■部品表　Parts List

部番　No.	部品名　Part Name	材質　Material	処理　Finish	数　Quantity
1	アーム(A)　Arm(A)	SPCC	Cr	1
2	アーム(B)　Arm(B)			1
3	ブラケット(A)　Bracket(A)			1
4	ブラケット(B)　Bracket(B)			1
5	板ばね(A)　Plate Spring(A)	SUS301	—	1
6	板ばね(B)　Plate Spring(B)			1
7	リベット(A)　Rivet(A)	C2700	Sn-Co(Cr 色)　Sn-Co(Cr Color)	1
8	リベット(B)　Rivet(B)			2
9	平座金　Washer	SPCC	3 価クロメート　Trivalent Chromate Treatment	1
10	ワッシャー　Nylon Washer	PA	原色　Primary Color	2
11	ボール　Ball	S	—	2

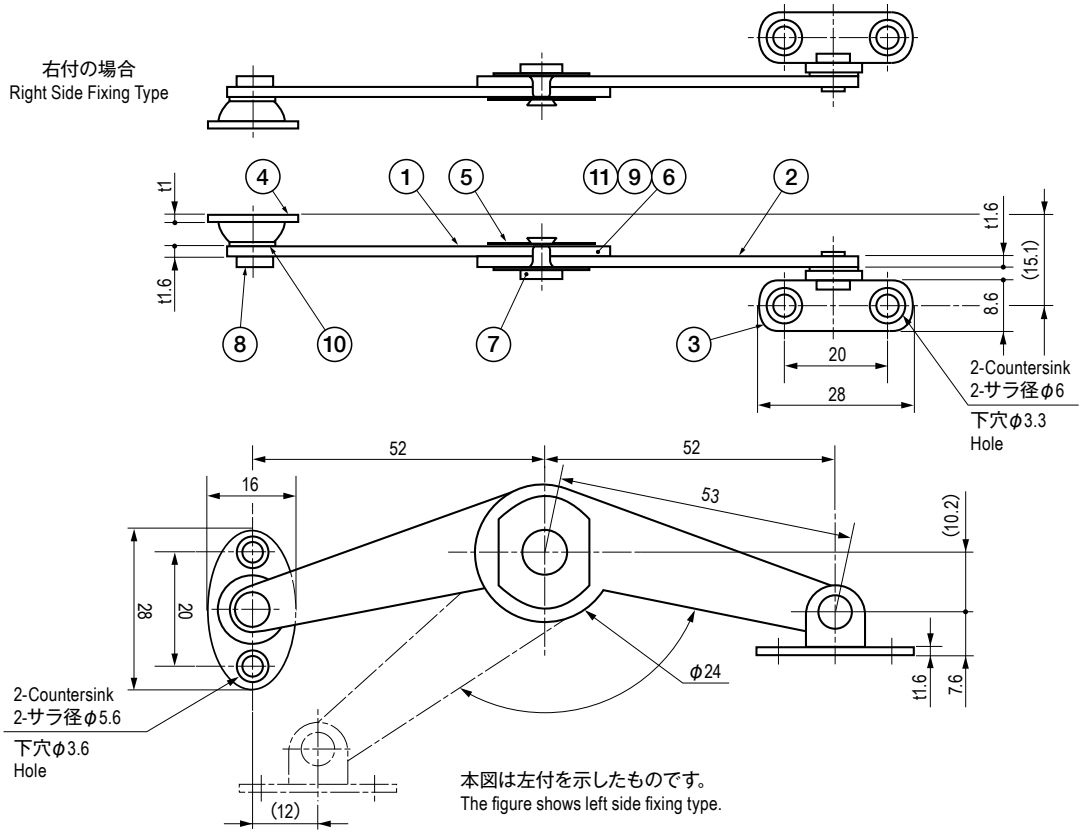

仕様　Specification

型番　Model No.	型式　Type	ロック解除力 N(kgf)　Unlock Force N(kgf)	自重(g)　Net Weight(g)	価格(円)　Price(yen)
TM-59-L	左付　Left	約 34.3(3.5)　approx.34.3(3.5)	32.5	¥275
TM-59-R	右付　Right			¥275

特注品のご相談承ります　Please contact us for custom-made.